Edition française

Notice technique contrôle vidéo et téléphonie

bticino®

03/2002TCF

Introduction

Sécurité et confort deviennent de plus en plus importants dans notre dans notre mode de vie en pleine évolution. La maison devient une oasis de repos où nous aimons afficher notre personnalité.
BTicino vous offre depuis longtemps déjà la possibilité d'intégrer du matériel interrupteur modulaire dans votre maison et de créer ainsi un concept total harmonieux.
Avec la gamme Sfera, nous étendons encore les possibilités. Ainsi vous pouvez prévoir plusieurs postes de rue qui seront pilotés par les moniteurs dans l'habitation. Ou bien vous pensez à combiner vidéophonie et téléphonie. Vous pourrez ainsi utiliser le même appareil comme parlophone, moniteur et téléphone. D'autres fonctions de base sont prévues comme l'interphonie, ouverture des portes et même la connexion de l'appel de votre poste de rue vers un téléphone mobile.

Cette description technique contient les schémas de raccordement des différents articles pour le **contrôle vidéo et la téléphonie**. Sur base de votre projet, vous pourrez trouver le schéma que vous devez utiliser pour le raccordement de votre installation. Cette notice est aussi un document informatif sur les appareils à utiliser et leurs caractéristiques installatives.

Contrôlez toujours le type et la section de vos câbles, suivant l'installation projetée.

En adhérant à notre BTicino Service Club (un club pour chaque installateur en Belgique), vous recevrez un paquet d'informations pour vos installations et toutes les normes qui les concernent. Si vous avez encore des questions relatives à cette description technique ou concernant le BTicino Service Club, nous restons à votre entière disposition.

Les notices techniques disponibles sont :

- installation analogique
- installation numérique
- installation 2-fils
- contrôle vidéo et téléphonie

Sfera modulaire

Index

Introduction p. 3
Index p. 5

Caractéristiques générales contrôle vidéo p. 6
Caméras et accessoires - aperçu p. 8
Prescriptions générales d'installation p. 10

Analogique
Schéma 1 – habitation à plusieurs logements avec un poste extérieur et une caméra supplémentaire p. 12
Schéma 2 – 2 postes de rue avec une caméra supplémentaire et une caméra Living-Light-Light Tech p. 14
Schéma 3 – 2 postes de rue avec 2 caméras supplémentaires privées pour un appartement p. 16

Numérique
Schéma 4 – un ou plusieurs postes de rue avec une ou plusieurs caméras supplémentaires p. 18
Schéma 5 – un poste de rue avec une caméra supplémentaire générale et une caméra supplémentaire par logement p. 20
Schéma 6 – un poste de rue audio avec une caméra supplémentaire par logement p. 22

Caractéristiques techniques
Caméra Living – Light – Light Tech p. 24
Caméra extérieure noir/blanc (12 VDC) p. 25
Caméra extérieure noir/blanc (230 VAC) p. 26
Caméra extérieure couleurs (230 VAC) p. 27
Caméra dôme (12VDC) p. 28
Sélecteur cyclique 4 postes analogiques p. 29
Sélecteur cyclique 2 postes analogiques ou numériques p. 29
Interface pour caméra extérieure numérique p. 29
Interface pour caméra extérieure analogique p. 29
Alimentation pour caméra supplémentaire p. 29
Module micro-haut-parleur numérique p. 29
Distributeur d'étage numérique p. 29
Configuration des installations analogiques p. 30
Configuration des installations numériques p. 31

Caractéristiques générales téléphonie p. 32
Prescriptions générales d'installation p. 33
Caractéristiques générales et techniques p. 34

Schéma 1 – audio avec 1-3 postes extérieurs et 1 ou 2 lignes téléphoniques p. 36
Schéma 2 – vidéo avec 1-3 postes extérieurs et 1 ou 2 lignes, 2 moniteurs p. 37
Schéma 3 – central téléphonique sur installation audio existante analogique ou numérique p. 38
Schéma 4 – central téléphonique sur installation existante vidéo avec installation analogique ou numérique p. 39
Schéma 5 – central téléphonique avec contrôle vidéo local et dérivateur vidéo p. 40
Schéma 6 – appareil téléphonique avec moniteur à câblage en étoile p. 41
Schéma 7 – vidéo avec 1-3 postes de rue et extension pour plusieurs téléphones avec moniteurs p. 42

Aperçu des centraux téléphoniques et remarques générales p.44

Contrôle vidéo
Caractéristiques générales

Solution novatrice
Le contrôle vidéo a pour but une surveillance au moyen de caméras dont les images sont transmises sur un ou plusieurs moniteurs. Naguère assez coûteuses, ces installations étaient généralement réservées aux lieux publics, aux banques, aux industries etc.

BTicino propose aujourd'hui un système de contrôle vidéo adapté aux immeubles à appartements aussi bien qu'aux maisons familiales.

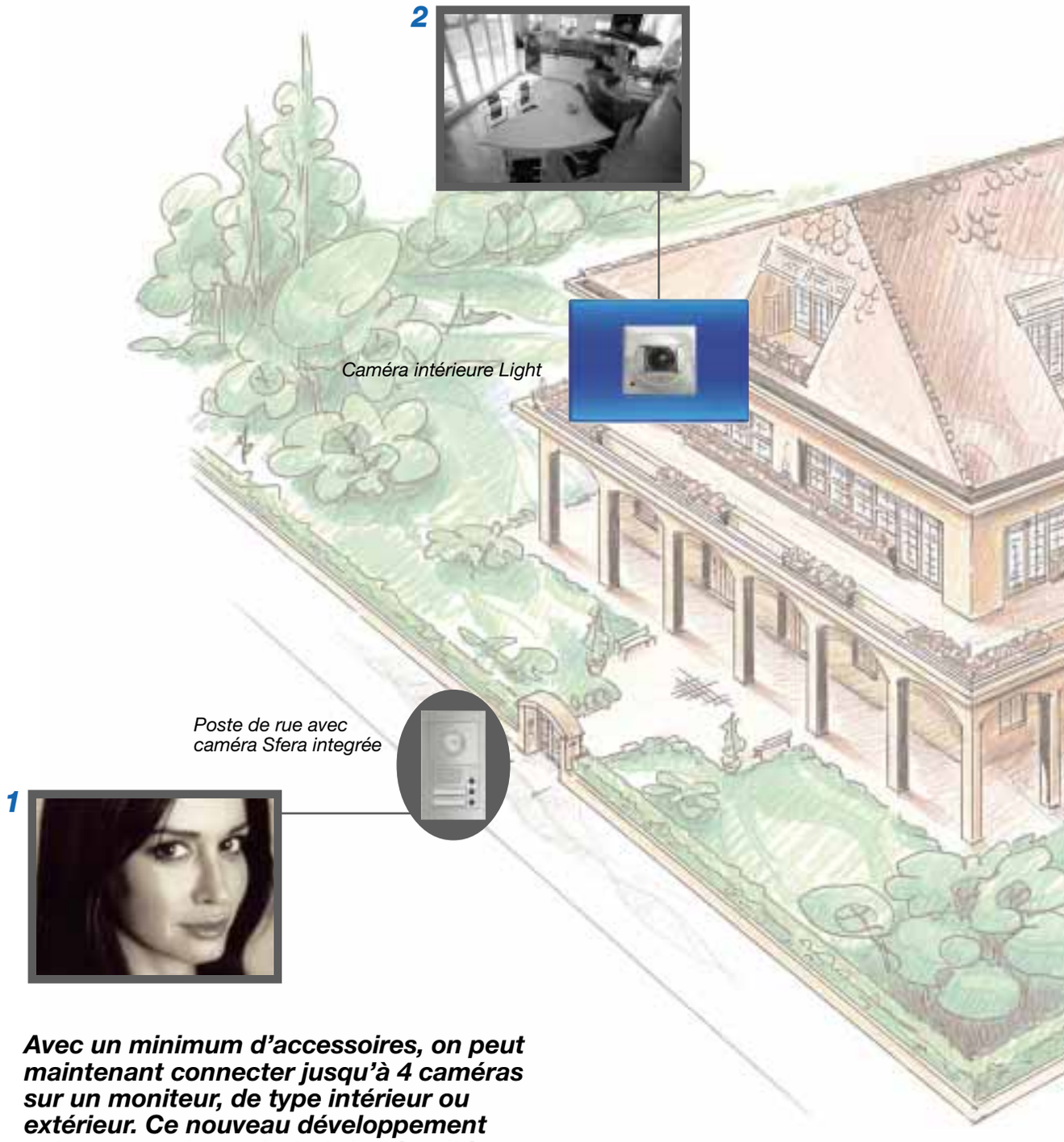

Avec un minimum d'accessoires, on peut maintenant connecter jusqu'à 4 caméras sur un moniteur, de type intérieur ou extérieur. Ce nouveau développement est un gage de confort et de sécurité.

Caractéristiques générales

Câblage
Sans l'ajout d'un seul fil au câblage existant d'une installation traditionnelle, on peut, au départ d'un moniteur, commander la mise en service tant de la caméra incorporée dans le poste rue que d'autres caméras (max. 3) installées en divers endroits.

On renforce ainsi notablement le degré de sécurité offert par l'installation.

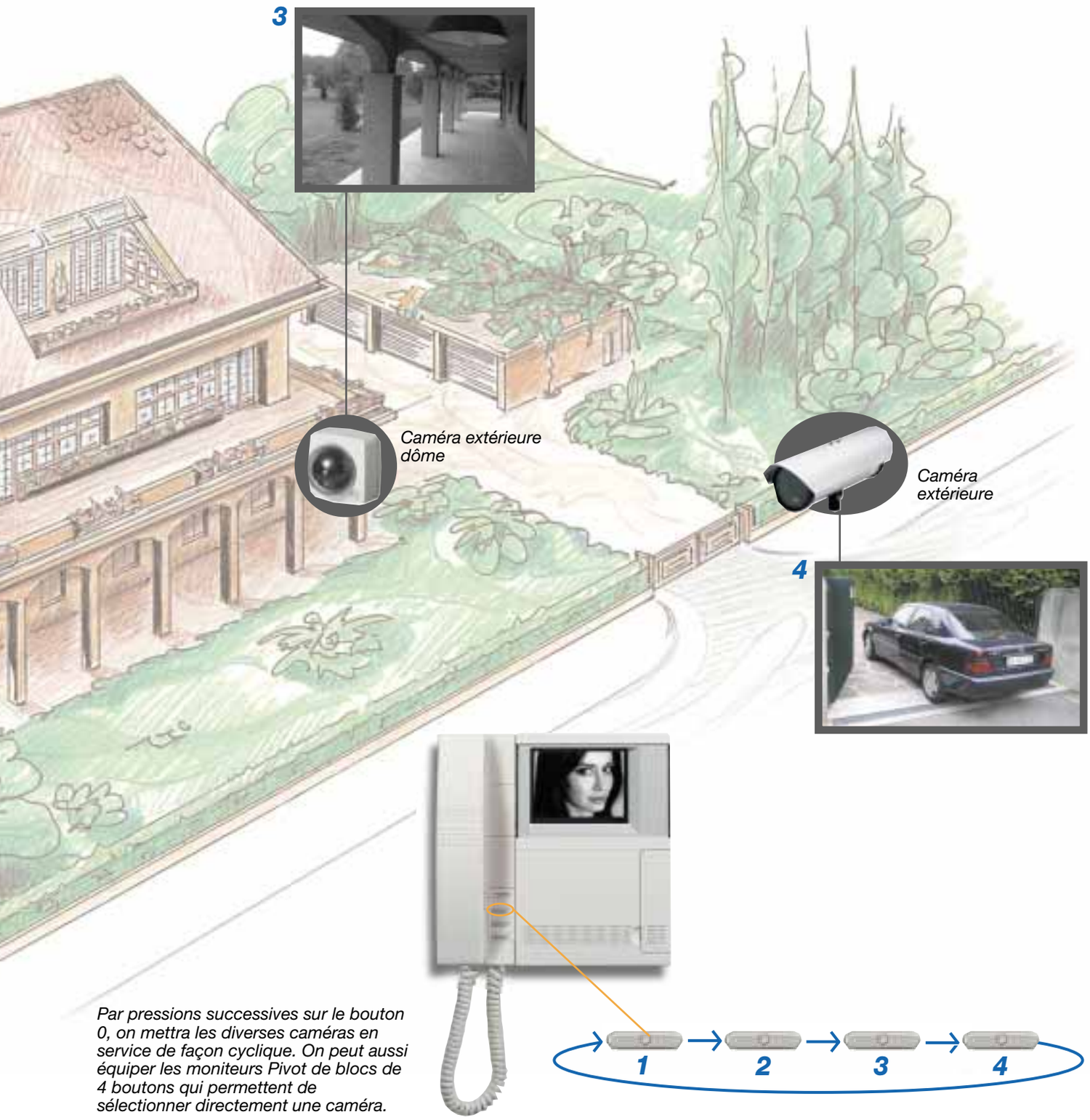

Par pressions successives sur le bouton 0, on mettra les diverses caméras en service de façon cyclique. On peut aussi équiper les moniteurs Pivot de blocs de 4 boutons qui permettent de sélectionner directement une caméra.

Contrôle vidéo. Caméras et accessoires

391612

391613

391614

391600

391601-391602

391603

391605

391301

391703

391201

391468

391467

392100

391470

346820

Caméra pour usage interne, orientable

Article	Description
391603	caméra dôme noir/blanc 12 V DC
391612	caméra exécution Light
391613	caméra exécution Living Int.
391614	caméra exécution Light Tech

Caméra pour intérieur/extérieur

Article	Description
391600	caméra noir/blanc 12V DC
391601	caméra noir/blanc 230V AC
391602	caméra couleurs 230V AC

Accessoires caméra

Article	Description
337300	convertisseur de signal coax – 2-fils
391201	bras orientable, mur ou plafond
391301	boîtier pour caméra extérieure
391703	bras mural pour art.391301

Objectif pour caméra (391600, 391601, 391602)

Article	Description	distance focale (mm)
391003	diaphragme automatique	zoom 3,5/8
391005	diaphragme automatique	18
391006	diaphragme automatique	zoom motorisé 6/36
391007	diaphragme manuel	2,6
391009	diaphragme manuel	8
391604	diaphragme automatique	12
391605	sans diaphragme	4
391608	diaphragme manuel	4
391609	sans diaphragme	8

Alimentation pour caméra extérieure

Article	Description
392100	alimentation 12V DC pour art.391600 et art. 391603 (6 modules DIN)

Accessoire pour installations analogiques

Article	Description
391467	sélecteur cyclique pour 4 caméras et/ou postes extérieurs (6 modules DIN)

Accessoires généraux

Article	Description
391468	sélecteur cyclique pour 2 caméras et/ou postes extérieurs par appartement (6 modules din)
391470	ensemble de 4 boutons pour mise en service des caméras depuis les moniteurs Pivot.

Contrôle vidéo. Accessoires généraux

346100

346120

346190

346220

Accessoires pour installations numériques

Article	Description
346100	boîte de dérivation pour colonnes vidéo principales (6 mod DIN)
346120	boîte de dérivation d'étage audio (6 mod DIN)
346190	boîte de dérivation d'étage vidéo (6 mod DIN)
346140	boîte de dérivation audio pour plusieurs colonnes principales et/ou poste de rue (6 mod DIN)
346980	boite de dérivation audio-vidéo pour plusieurs colonnes principales indépendantes (6 mod DIN)
346200	relais avec minuterie (4 mod DIN)
346220	relais pour plusieurs postes de rue câblés en série.

Configurateurs (pour installations numériques)

Article		Article	
346910	10 configurateurs n°0	**346915**	10 configurateurs n°5
346911	10 configurateurs n°1	**346916**	10 configurateurs n°6
346912	10 configurateurs n°2	**346917**	10 configurateurs n°7
346913	10 configurateurs n°3	**346918**	10 configurateurs n°8
346914	10 configurateurs n°4	**346919**	10 configurateurs n°9
346900	set de configuration complet avec accessoires		

306010

Alimentations

Article	Description
306010	alimentation pour installation audio-vidéo analogique et numérique (23W, 10 mod DIN)

L4432

N4432

25550/180
25550/270

N4330/230

Accessoires pour l'activation automatique de caméras

Interrupteurs infra-rouge avec détecteur de mouvement

Article	Description	
L4432	série Living	105°
N4432	série Light	105°
NT4432	série Light Tech	105°
25550/180	série Idrobox	180°
25550/270	série Idrobox	270°

Attention : ces détecteurs ne peuvent pas être raccordés directement sur le sélecteur cyclique.
Prévoyez un relais comme décrit ci-dessous.

Relais monostable 230V AC. Les bornes de raccordements 'C' et 'NO' sont raccordées sur le sélecteur cyclique.

Article	Description
L4330/230	série Living
N4330/230	série Light
NT4330/230	série Light Tech

Accessoires de câblage pour installations numériques

Article	Description
336900	rouleau câble à huit conducteurs (100m)
336903	rouleau câble à huit conducteurs (500m)
346902	câble de liaison pour module à boutons de sonnette 470mm
346903	câble de liaison entre le 6e et le 7e module de boutons de sonnette

Contrôle vidéo. Prescriptions générales d'installation

Activation automatique des caméras

L'installation peut être complétée par un système d'activation automatique des caméras.
Cette fonction est réalisée par un détecteur de mouvements (IRP) à installer en combinaison avec la caméra (via relais).

Système analogique
Quand le détecteur de mouvement réagit, le moniteur émet un signal d'appel et les images apparaissent sur le moniteur. La durée du signal d'appel peut être fixée par les configurateurs. Le signal sonore peut être interrompu par une pression sur le bouton O.
Il n'est pas possible de réaliser la fonction d'activation automatique simultanée sur des sélecteurs 391467 et 391468 dans une même installation.

Remarque : la fonction d'activation automatique n'est pas possible pour les caméras intégrées dans les postes de rue.

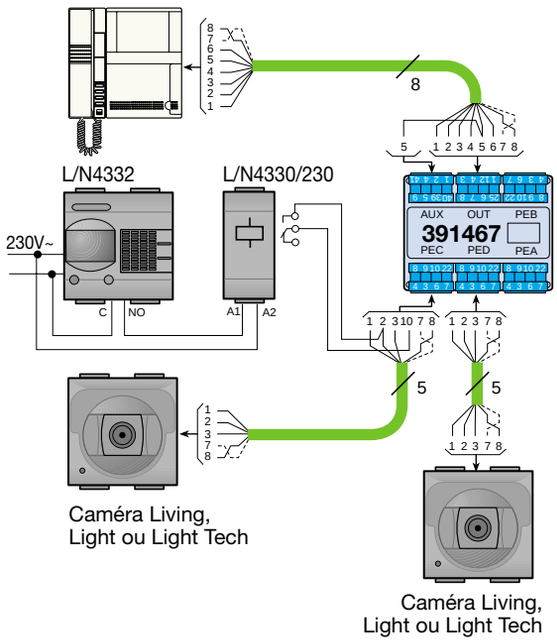

⚠ **Attention** : dans les installations pluri-familliales avec art.391468, il faut prévoir une alimentation (art.306010) pour les caméras locales (voir schéma 3, 5 & 6).

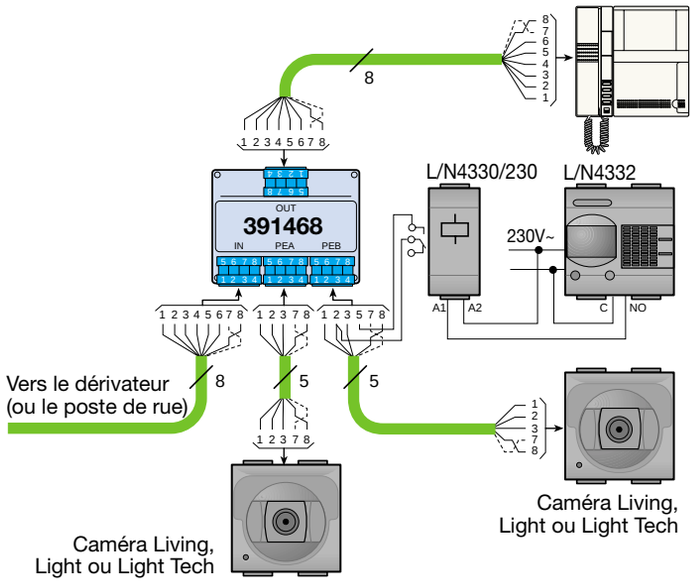

Système numérique
Dans les installations numériques, l'activation automatique d'une caméra est aussi possible. Quand le détecteur de mouvement est activé, le moniteur émet un signal d'appel de 10 s et l'image apparaît grâce à l'interface 346820. Après le dérivateur d'étage réf. 346190, l'installation sera câblée comme décrit dans le système analogique.

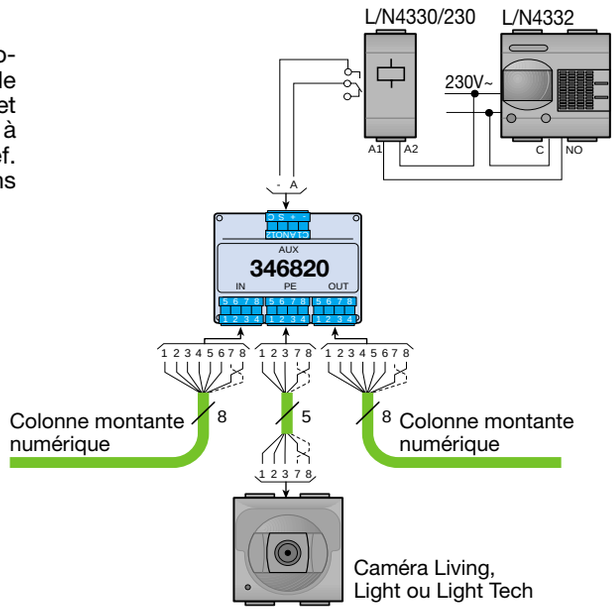

Contrôle vidéo. Prescriptions générales d'installation

Activation de la caméra via l'appel palier.

Il est possible d'installer une caméra supplémentaire sur l'appel palier d'un appartement.
Quand on appuie sur un bouton de sonnette raccordé aux bornes 2 et 5 du sélecteur réf.391468, le moniteur émet un signal d'appel et l'image apparaît sur l'écran. Le raccordement reste le même tant pour les installations analogiques que numériques.

⚠ **Attention** : dans les installations comportant plusieurs logements avec réf.391468, il faut prévoir une alimentation supplémentaire (art.306010) pour les caméras locales (voir schéma particulier)

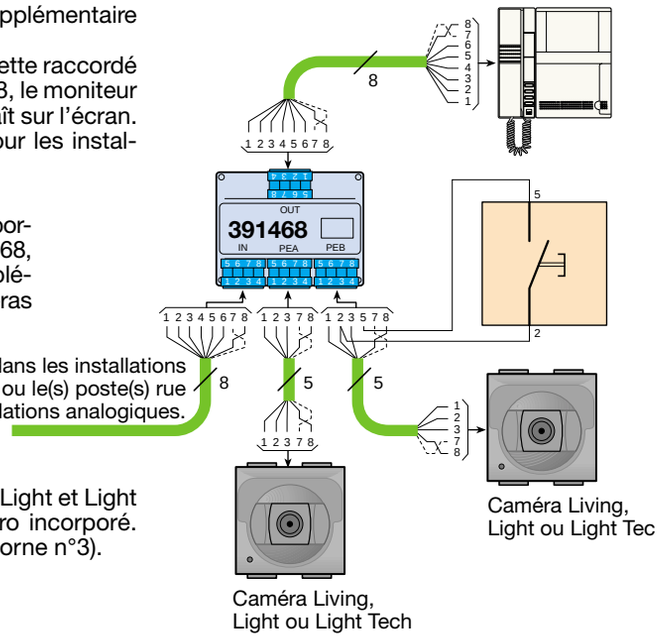

Les caméras pour usage interne (Living, Light et Light Tech et dôme) sont pourvues d'un micro incorporé. On peut le raccorder si on le souhaite (borne n°3).

Commande sélective des caméras

En ajoutant sur les moniteurs PIVOT les blocs de 4 boutons réf. 391470, on peut sélectionner directement :
- dans une installation analogique, une des caméras branchées sur les entrées du sélecteur cyclique ref.391467
- dans les installations numériques, il faut adresser la commande de la caméra avec les valeurs configurés de P.

Les 4 boutons poussoirs ne peuvent pas être utilisés avec le sélecteur réf. 391468.

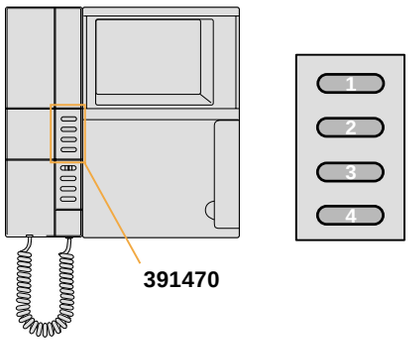

Taleau de correspondance

N° bouton poussoir	caméra analogique	caméra système numérique
1	PEA	P + 1
2	PEB	P + 2
3	PEC	P + 3
4	PED	P + 4

Système analogique

Schéma 1 — Habitation à plusieurs logements avec un poste de rue et une caméra supplémentaire

Exemple d'un poste de rue avec caméra incorporée prévu pour l'appel de plusieurs logements plus une caméra de surveillance.

Fonctionnement
Un appel depuis le poste de rue fera retentir le signal d'appel sur le moniteur du logement appelé.
L'image envoyée par la caméra intégrée dans le poste de rue (raccordé sur PEA) apparaît automatiquement.
Si on le souhaite, la caméra supplémentaire extérieure (raccordée sur PEB) peut être commandée par la touche 'O'. L'image reste sur le moniteur pendant 50 s environ.

⚠ **Attention :**
Le sélecteur cyclique réf.391467 doit être configuré (voir page 30).

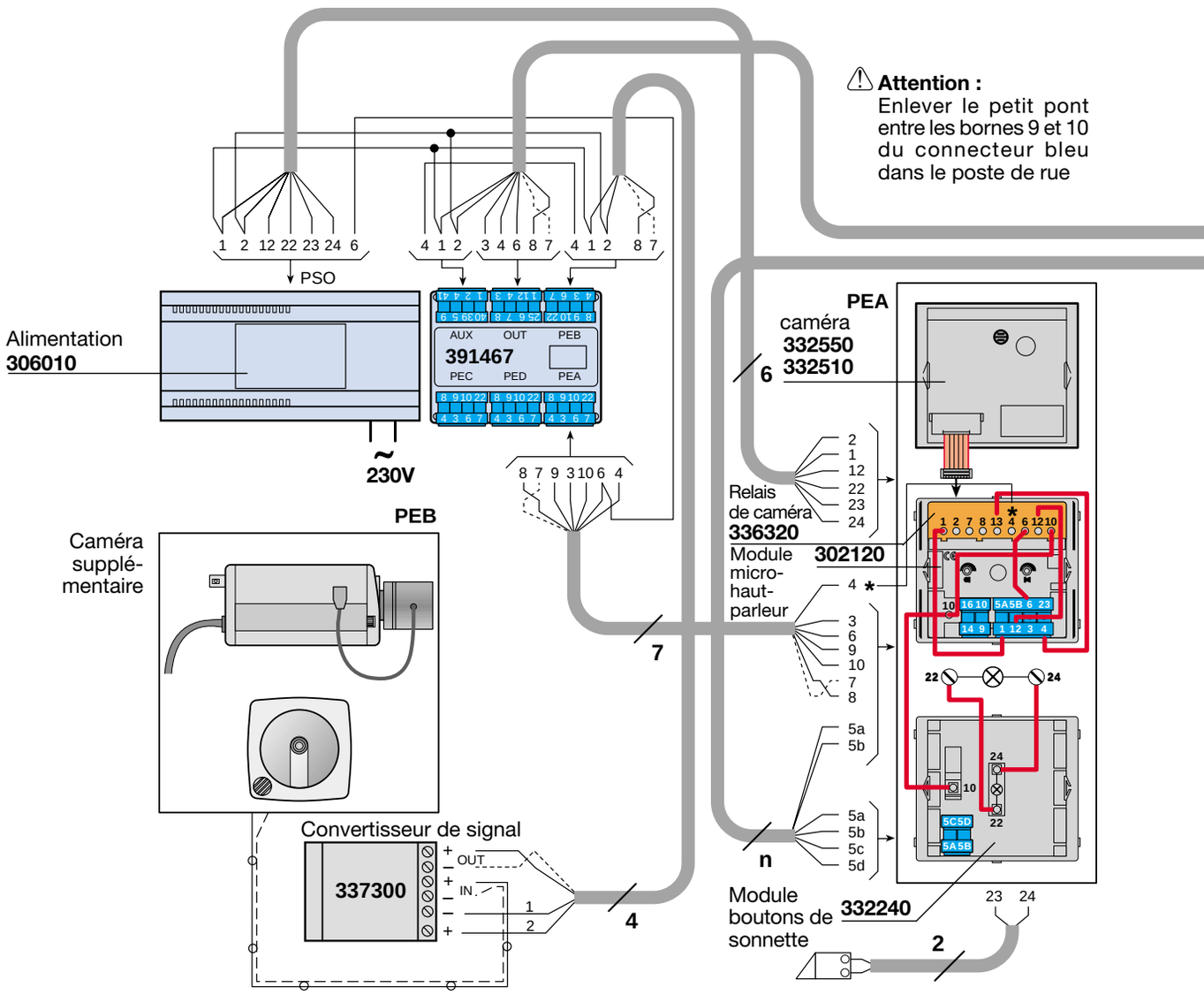

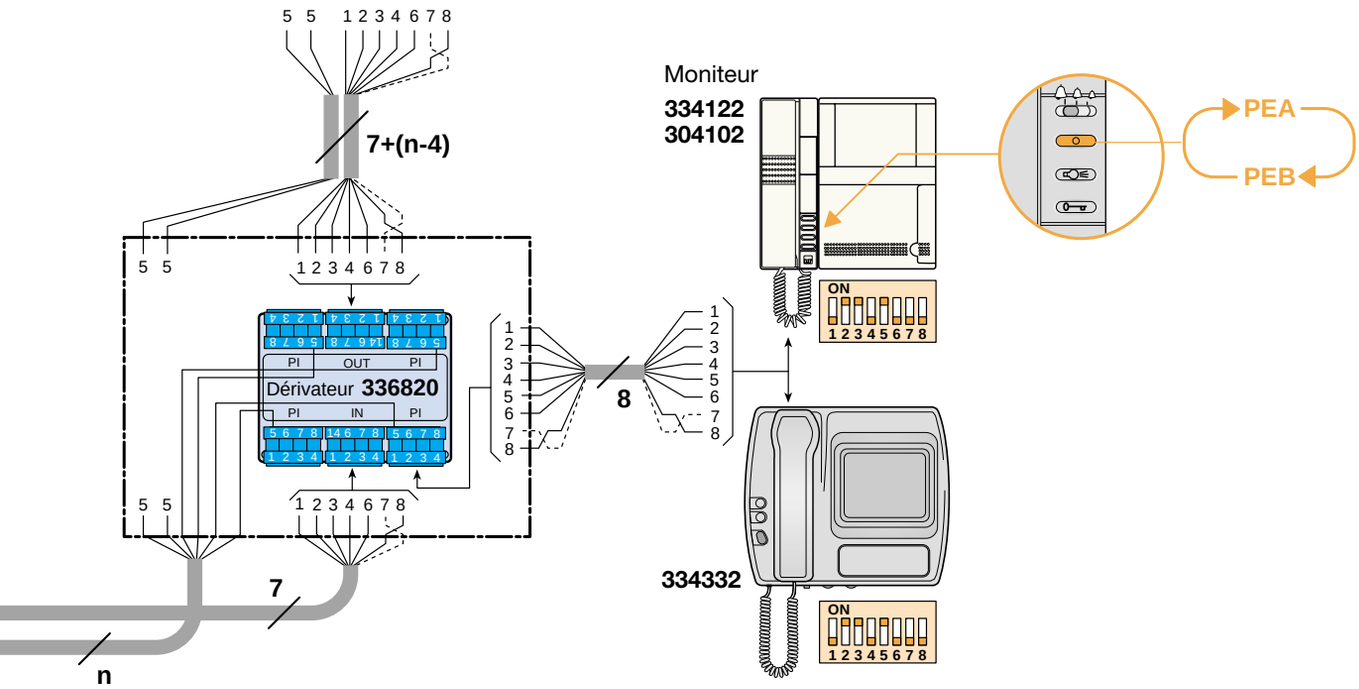

Remarque : le contrôle vidéo peut être combiné avec la téléphonie (voir possibilités à partir de la page 32)

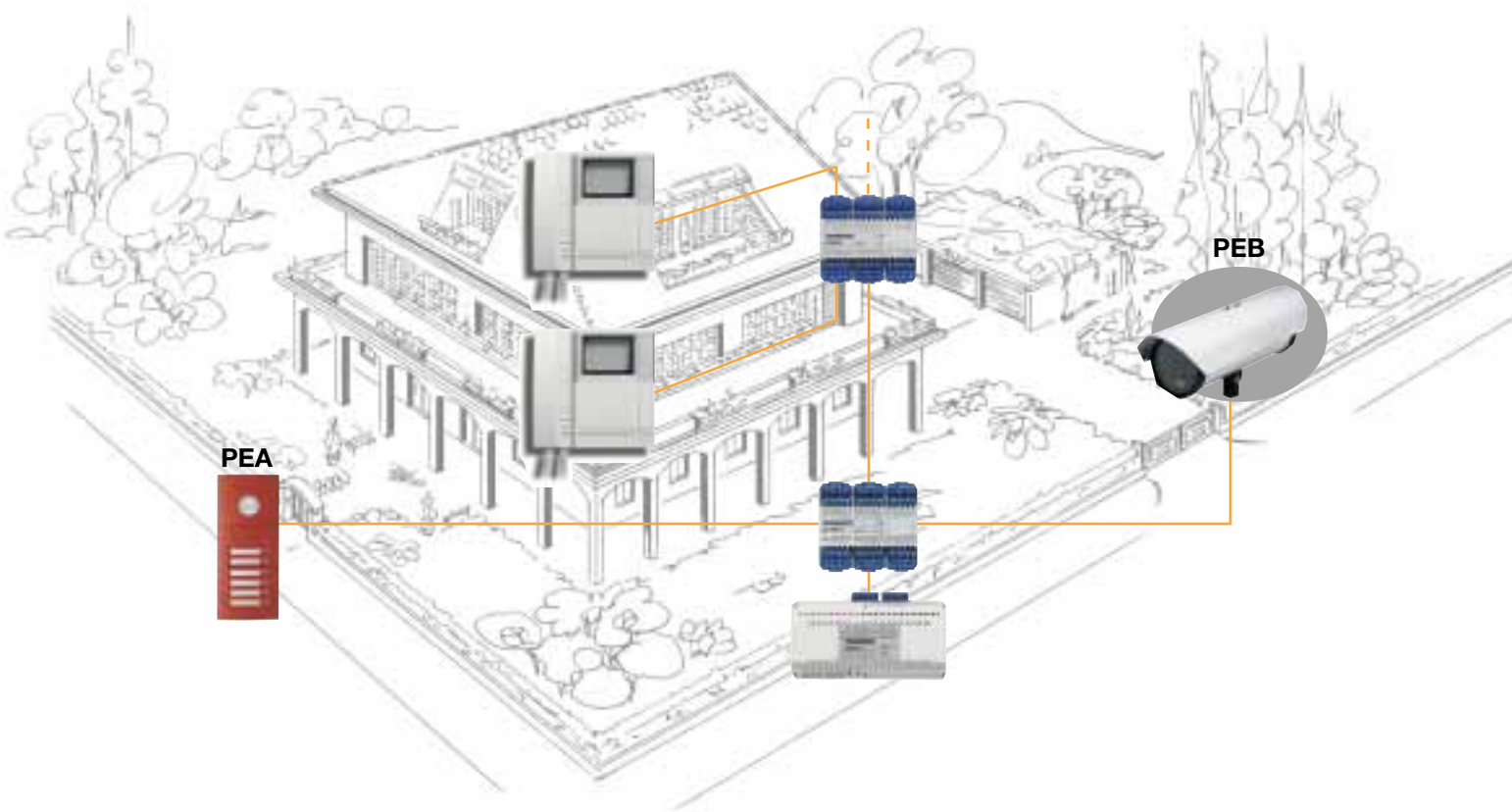

Système analogique

Schéma 2 — 2 postes de rue une caméra et une caméra Living-Light ou Tech

Ce schéma donne l'exemple de deux postes de rue vidéo prévus pour l'appel de plusieurs logements, avec 2 caméras supplémentaires: une caméra avec coax qui est accordée via le convertisseur de signal (art. 337300) et une caméra encastrée (Living, Light ou Light Tech).

⚠ **Attention :**
Le sélecteur cyclique réf. 391467 doit être configuré (voir page 30).

Fonctionnement
L'appel depuis un poste de rue provoquera le signal d'appel dans le logement appelé. L'image de la caméra intégrée dans le poste de rue apparaît automatiquement. Si on le souhaite, l'image de l'autre poste de rue ou d'une caméra supplémentaire peut être appelée de façon cyclique par la touche de commande '**0**'. Pour l'installation avec 3 caméras seulement, il suffit de ne pas raccorder PED sur le sélecteur (art.391467). L'image reste sur le moniteur pendant 50 s environ.

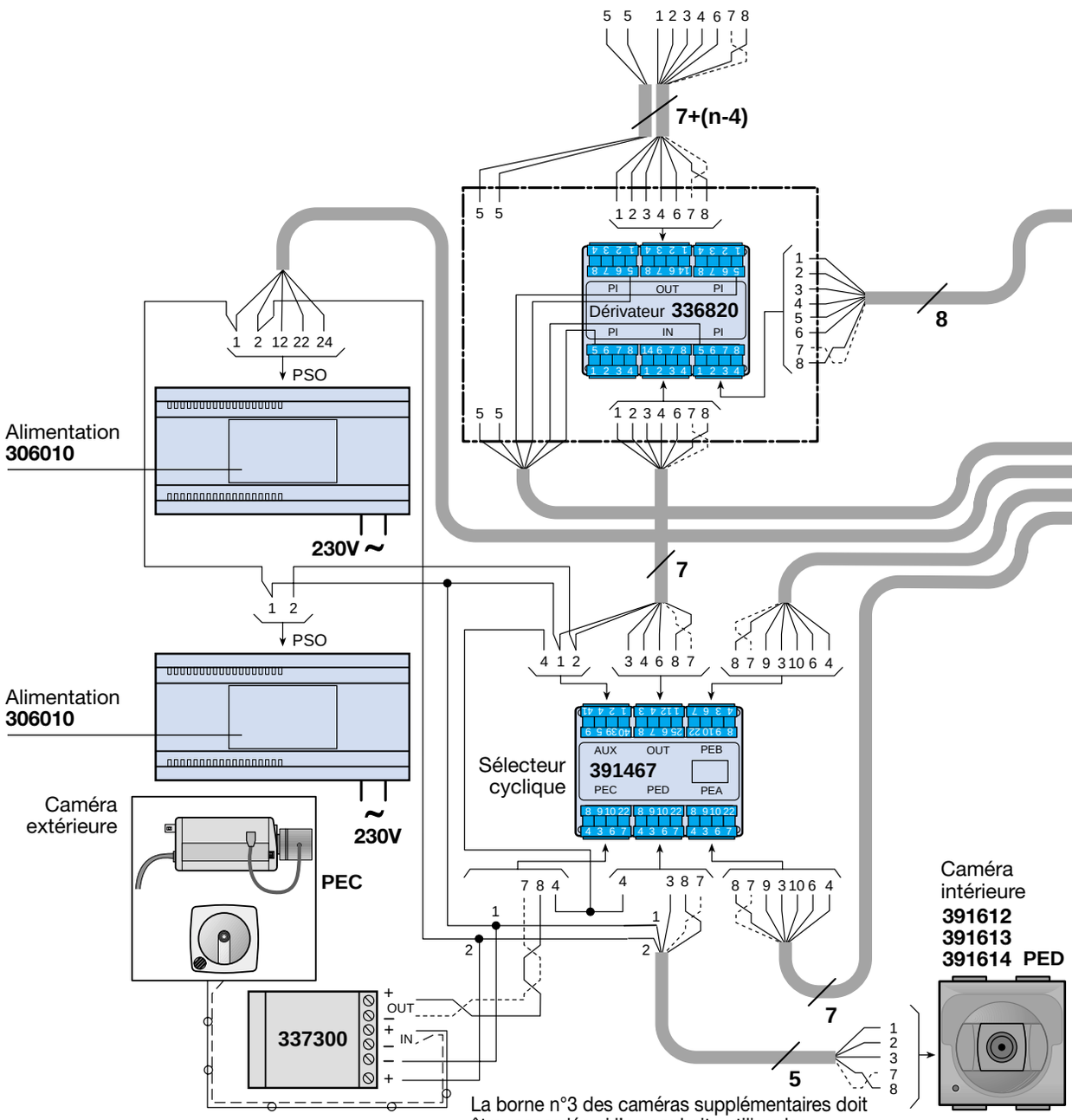

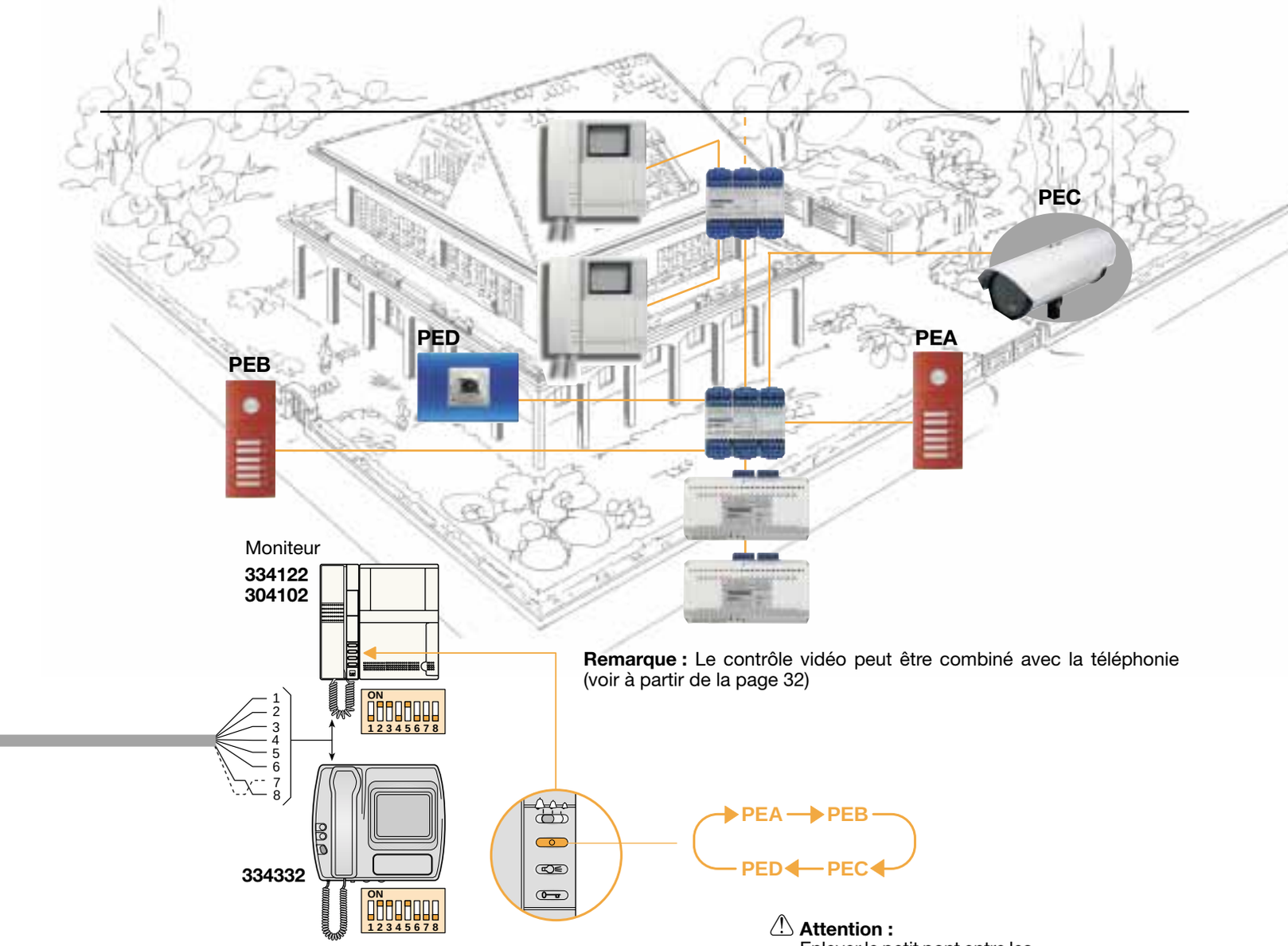

Remarque : Le contrôle vidéo peut être combiné avec la téléphonie (voir à partir de la page 32)

⚠ **Attention :**
Enlever le petit pont entre les bornes 9 et 10 du connecteur bleu dans les 2 postes de rue.

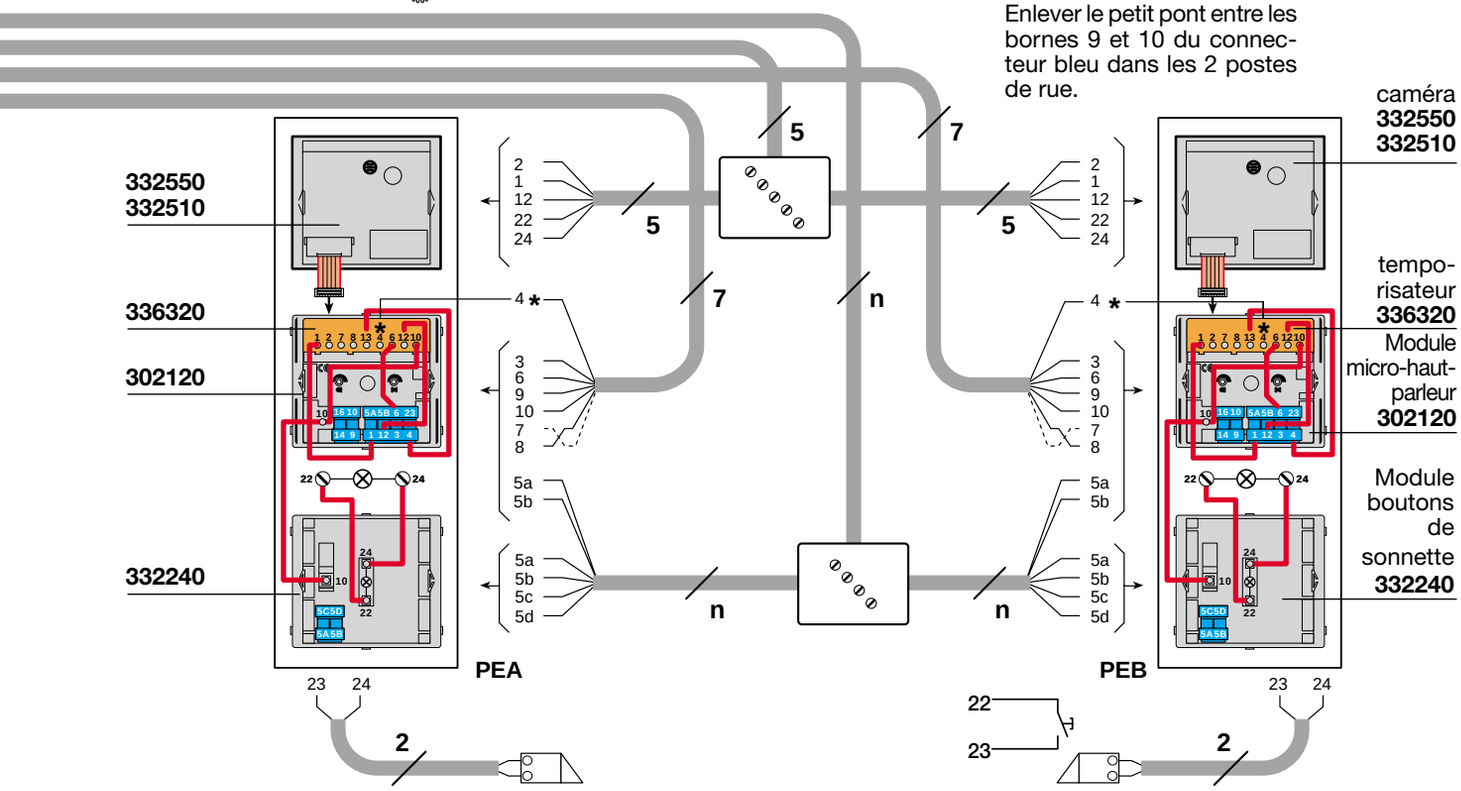

Système analogique

Schéma 3 — 2 postes de rue avec 2 caméras (privées) pour 1 appartement

Ce schéma donne l'exemple de deux postes de rue prévus pour l'appel de plusieurs logements + 1 appartement équipé de 2 caméras privées: une caméra avec coax raccordée via le convertisseur de signal (art. 337300) et une caméra encastrée (Living, Light ou Light Tech).

Fonctionnement
L'appel depuis un des postes de rue provoque un signal d'appel sur le moniteur du logement concerné. L'image de la caméra integrée dans le poste de rue apparaît automatiquement. Si on le souhaite, la caméra de l'autre poste de rue peut être commandée par la touche '**O**'. L'appartement pourvu de 2 autres caméras peut activer ces caméras cycliques au moyen de la touche 'éclairage'. Si l'appartement a une seule caméra privée, il ne faut pas utiliser la sortie PEB (art.391468). L'image apparaît sur le moniteur pendant 50 s environ.

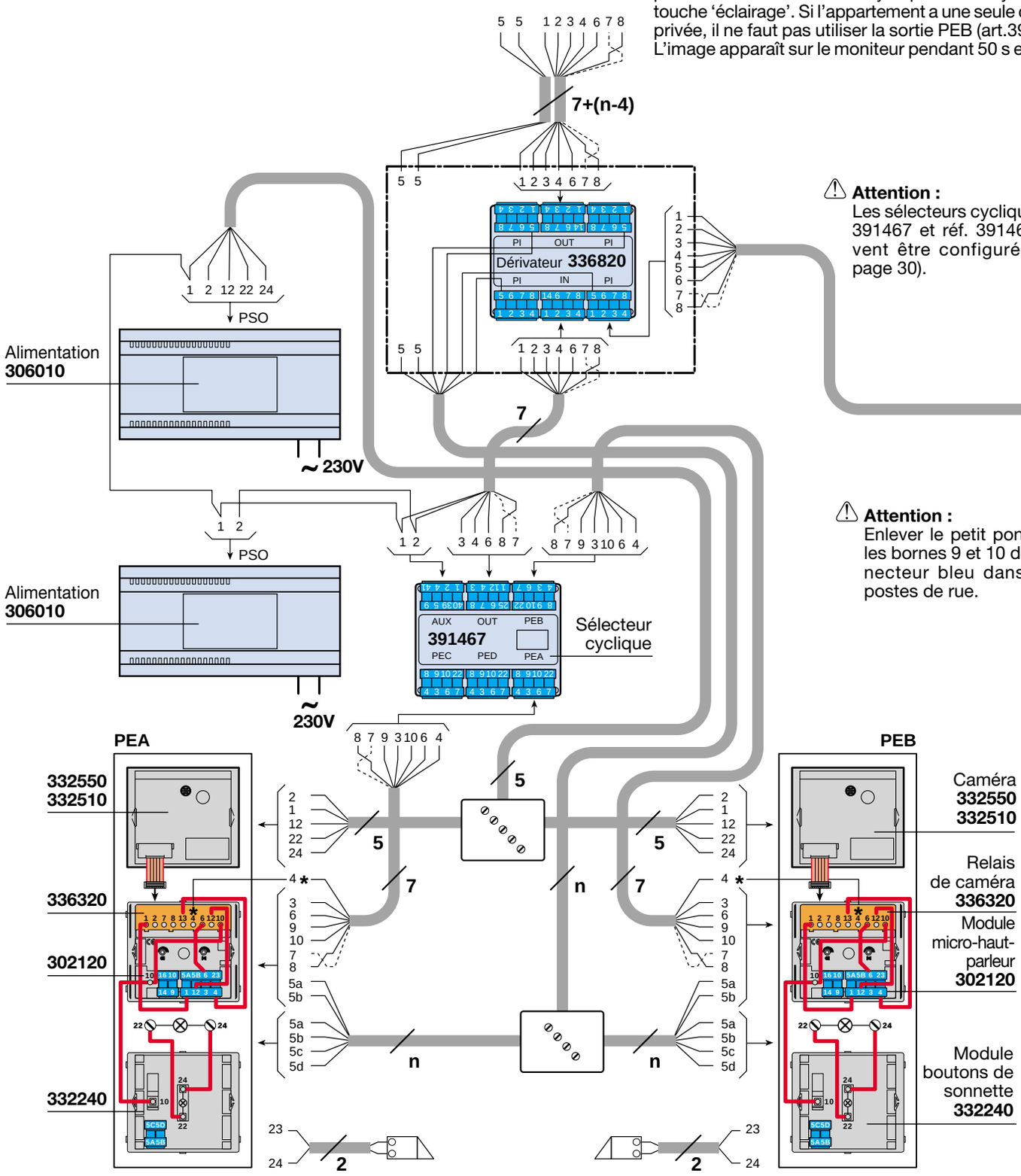

⚠ **Attention :**
Les sélecteurs cycliques réf. 391467 et réf. 391468 doivent être configurés (voir page 30).

⚠ **Attention :**
Enlever le petit pont entre les bornes 9 et 10 du connecteur bleu dans les 2 postes de rue.

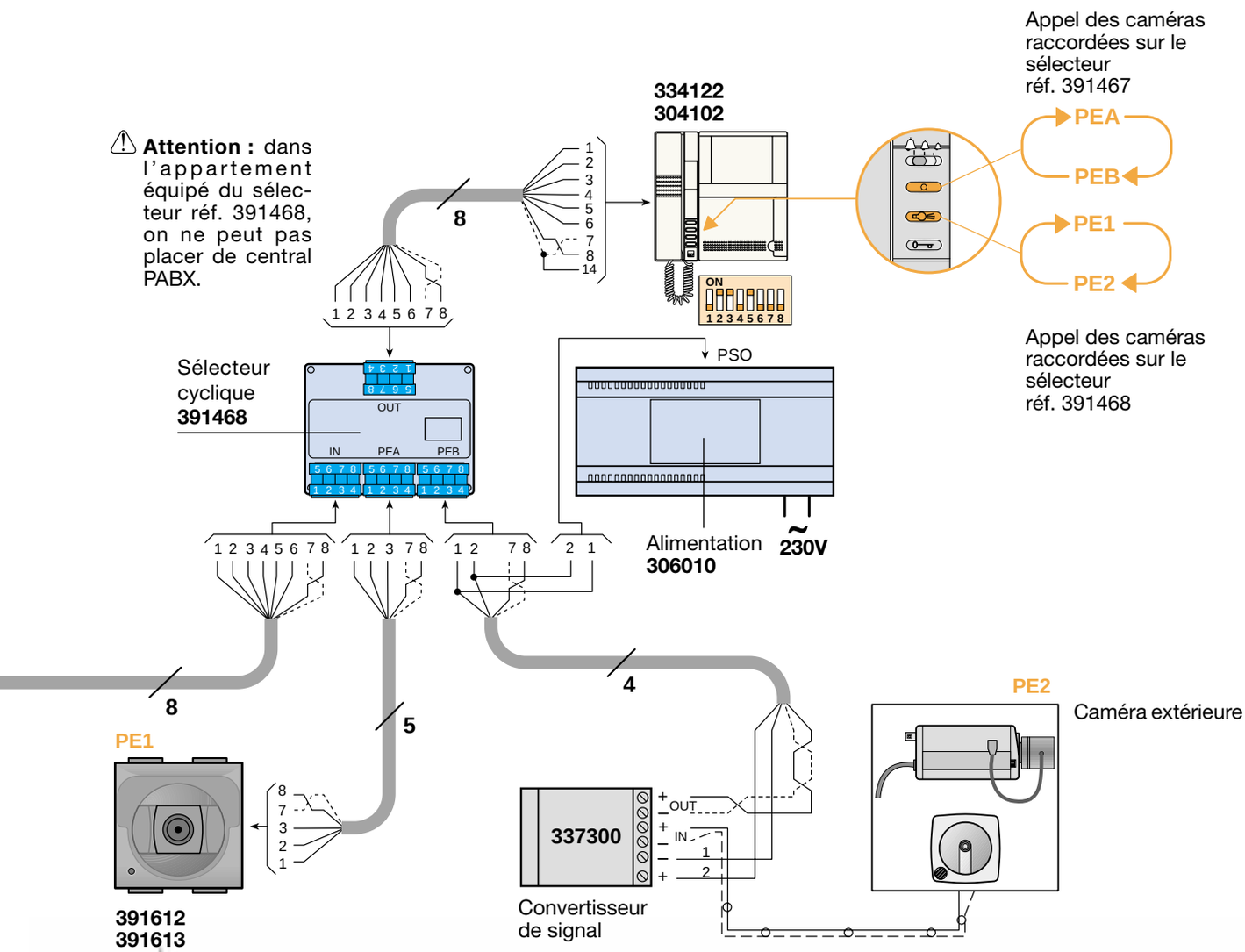

La borne n° 3 des caméras supplémentaires doit être raccordée si on souhaite utiliser le microphone incorporé dans les caméras.

Système numérique

Schéma 4 | 1 ou plusieurs postes de rue avec 1 ou plusieurs caméras supplémentaires

Ce schéma donne l'exemple de 1 ou plusieurs postes de rue prévus pour l'appel de plusieurs logements, completés par une caméra supplémentaire. S'il n'est prévu qu'un seul poste de rue, il ne faut pas utiliser le mélangeur réf.346960. La caméra supplémentaire peut être du type avec coax ou du modèle encastré (Living, Light ou Light Tech). Si on utilise une caméra intérieure (Living, Light ou Light Tech), il ne faut pas utiliser le convertisseur réf. 337300.

Pour les installations avec plusieurs caméras supplémentaires, il faut utiliser pour chaque caméra supplémentaire une interface pour le système numérique (art.346820) (+ une alimentation supplémentaire art.306010). Cette interface est toujours placée entre les postes de rue et les dérivateurs d'étages.

Pour la configuration générale des installations numériques, veuillez consulter la notice technique pour installation numérique ou notre service technique à Diegem qui pourra vous conseiller.

Fonctionnement
Un appel depuis un poste de rue provoquera le signal d'appel dans le moniteur de l'appartement concerné. L'image de la caméra integrée dans le poste de rue apparaît automatiquement. Si on souhaite l'image d'un autre poste de rue ou d'une caméra supplémentaire, on peut les commander depuis la touche 'O'. L'image reste pendant 50 s environ.

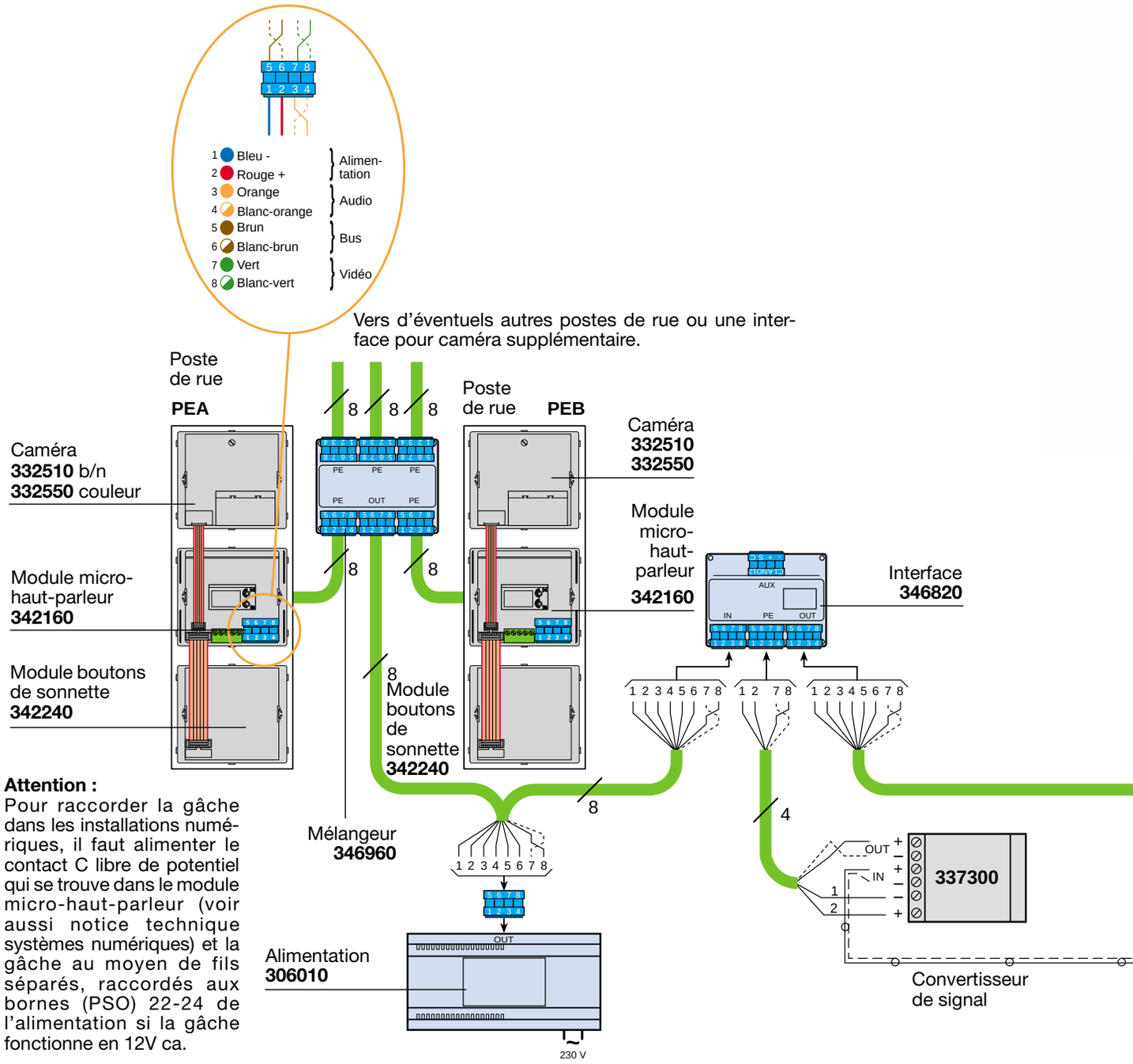

Attention :
Pour raccorder la gâche dans les installations numériques, il faut alimenter le contact C libre de potentiel qui se trouve dans le module micro-haut-parleur (voir aussi notice technique systèmes numériques) et la gâche au moyen de fils séparés, raccordés aux bornes (PSO) 22-24 de l'alimentation si la gâche fonctionne en 12V ca.

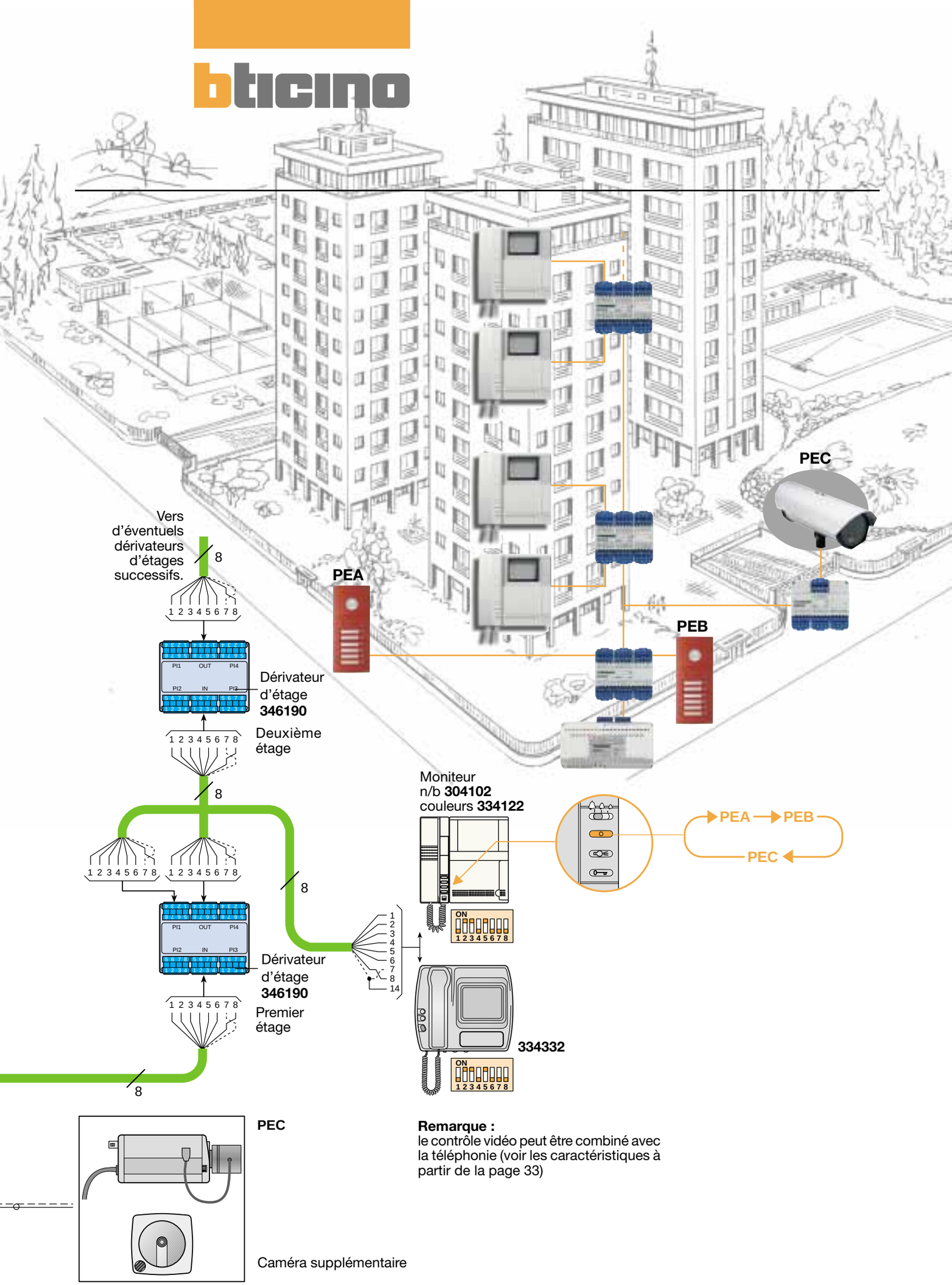

Remarque :
le contrôle vidéo peut être combiné avec la téléphonie (voir les caractéristiques à partir de la page 33)

Système numérique

Schéma 5 — 1 poste de rue avec 1 caméra supplémentaire commune + 1 caméra supplémentaire par logement

Ce schéma donne l'exemple de 1 poste de rue prévu pour l'appel de plusieurs logements, complété par 1 caméra générale commune supplémentaire + 2 caméras supplémentaires équipant 1 appartement. En utilisant une caméra intérieure (Living, Light ou Light Tech) il ne faut pas de convertisseur réf. 337300.

Pour les installations avec plusieurs caméras supplémentaires, il faut prévoir pour chaque caméra supplémentaire une interface pour le système numérique (art. 346820) (+ alimentation supplémentaire art. 306010). Cette interface doit toujours être placée entre les postes de rue et les dérivateurs d'étage.

Pour la configuration générale des installations numériques, veuillez vous référer à la notice technique pour les installations numériques ou à notre service technique à Diegem qui pourra vous conseiller.

Fonctionnement
L'appel depuis 1 poste de rue provoque dans le moniteur un signal d'appel. L'image de la caméra integrée dans le poste de rue apparaît automatiquement. Les autres caméras peuvent être activées au moyen de la touche 'O'. L'appartement pourvu de 2 autres caméras active ces caméras au moyen de la touche 'lumière'. Si cet appartement a seulement 1 caméra supplémentaire, il suffit de ne pas utiliser la sortie PEB (art.391468). L'image apparaît pendant environ 50 s.

Remarque :
Quand on utilise le sélecteur réf.391468 dans les installations numériques, il faut ponter les bornes 7 et 14 du moniteur.

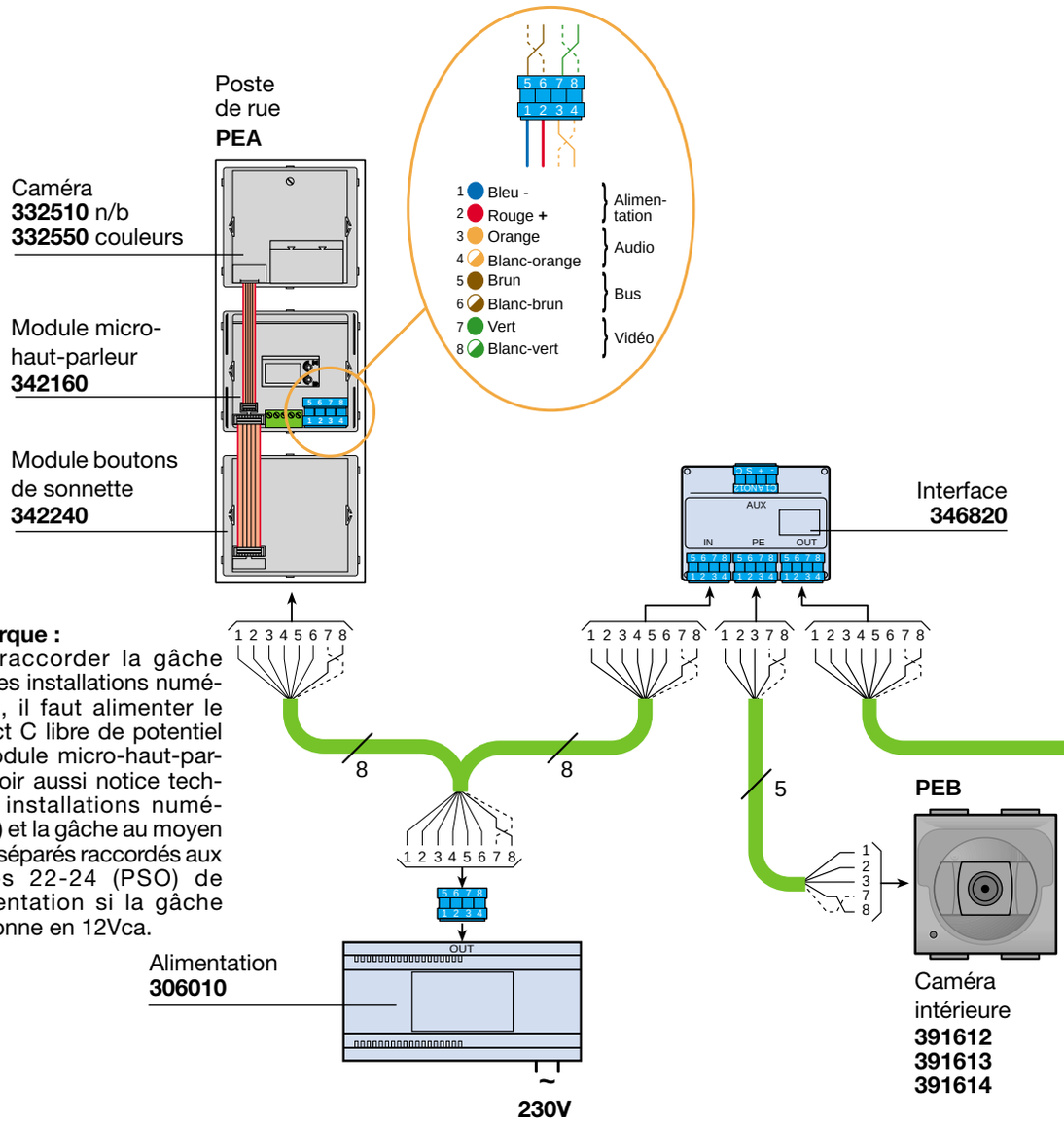

Remarque :
Pour raccorder la gâche dans les installations numériques, il faut alimenter le contact C libre de potentiel du module micro-haut-parleur (voir aussi notice technique installations numériques) et la gâche au moyen de fils séparés raccordés aux bornes 22-24 (PSO) de l'alimentation si la gâche fonctionne en 12Vca.

La borne n°3 des caméras supplémentaires doit être raccordée si on souhaite utiliser les microphones incorporés dans les caméras.

⚠ **Attention :** dans l'appartement où on utilise le sélecteur réf. 391468, on ne peut pas installer de central PABX.

Appel des caméras raccordées sur le sélecteur réf. 391467

Appel des caméras raccordées sur le sélecteur réf. 391468

Vers d'autres dérivateurs d'étages

Dérivateur d'étage **346190**

Sélecteur cyclique **391468**

Deuxième étage

Premier étage

Dérivateur d'étage **346190**

230V

Alimentation **306010**

Convertisseur de signal **337300**

PE1

Caméra supplémentaire

PE2

Caméra intérieure **391612** **391613** **391614**

Remarque :
Le sélecteur cyclique réf.391468 peut aussi être utilisé dans des installations audio.
On peut donc prévoir dans les installations audio 2 caméras privées sur la même adresse (voir schéma 6).

PE1

PE2

PEA

PEB

Système numérique

Schéma 6 — 1 poste de rue audio avec 1 caméra supplémentaire par logement

Ce schéma donne l'exemple de 1 poste de rue audio pour plusieurs logements, complété par 2 caméras supplémentaires raccordées sur 1 appartement. En utilisant une caméra intérieure (Living, Light ou Light Tech), il ne faut pas de convertisseur réf. 337300.

Pour la configuration générale des installations numériques, veuillez vous référer à la notice technique pour les installations numériques ou à notre service technique à Diegem, qui pourra vous conseiller.

Fonctionnement
Un appel depuis le poste de rue audio provoquera sur le moniteur (ou parlophone) concerné le signal d'appel. L'appartement équipé de 2 caméras privées peut activer ces caméras au moyen de la touche 'lumière'. Si cet appartement n'est équipé que d'1 caméra supplémentaire, il suffit de ne pas utiliser la sortie PEB (art.391468). L'image reste sur le moniteur, pendant 50s environ.

Remarque :
Quand on utilise le sélecteur réf.391468 dans les installations numériques, il faut ponter les bornes 7 et 14 du moniteur.

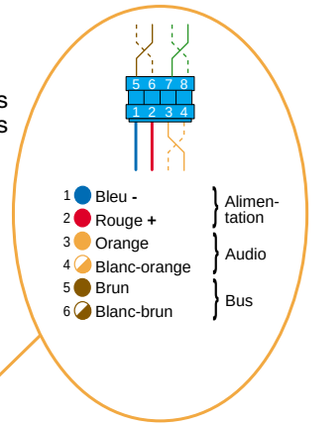

Poste de rue

Module micro-haut-parleur **342160**

Module boutons de sonnette **342240**

Remarque :
Pour raccorder une gâche dans les installations numériques, il faut alimenter le contact C libre de potentiel dans le module micro-haut-parleur (voir aussi notice technique installations numériques) et la gâche au moyen de fils séparés raccordés aux bornes 22-24 (PSO) de l'alimentation si la gâche fonctionne en 12Vca.

1 2 3 4 5 6

6

1 2 3 4 5 6

Alimentation **306010**

OUT

~ **230V**

Attention :
dans l'appartement où se trouve le sélecteur réf. 391468, on ne peut pas installer de central PABX.

Vers les autres dérivateurs d'étages

Dérivateur d'étage **346120**

Sélecteur cyclique **391468**

Deuxième étage

Premier étage

Appel des caméras raccordées sur le sélecteur réf.391468

PE1

PE2

Remarque :
Le sélecteur cyclique peut être utilisé également dans des installations audio. On peut donc prévoir 2 caméras privées sur la même adresse (voir schéma 6).

230V

Alimentation **306010**

Convertisseur de signal **337300**

Caméra supplémentaire

Caméra intérieure
391612
391613
391614

La borne n° 3 des caméras supplémentaires doit être raccordée uniquement si on souhaite se servir des microphones incorporés dans les caméras.

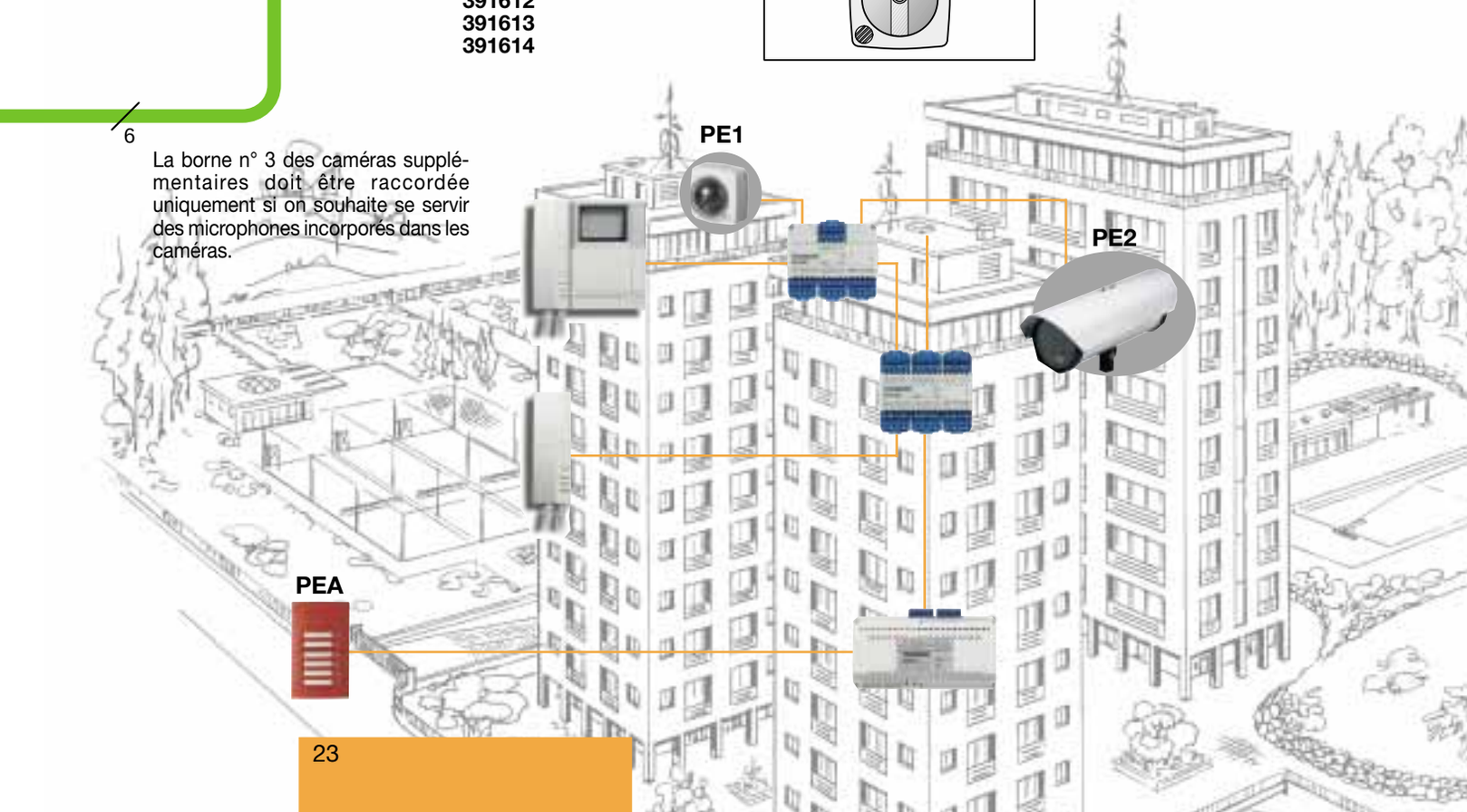

Caractéristiques techniques

Caméras n/b pour montage intérieur (Living, Light et Light Tech) art. 391612 391613 391614

Ces nouvelles caméras se montent uniquement en intérieur. On peut les encastrer et les intégrer ainsi dans l'ensemble de l'installation électrique.
Elles n'occupent que deux modules et existent dans les trois versions Living Int., Light et Light Tech. Elles sont orientables dans toutes les directions, et sont équipées d'un microphone qui permet d'écouter les bruits ambiants. A l'arrière, un interrupteur doit être mis dans la position correspondant à la distance entre la caméra et le moniteur. La caméra sera le plus souvent installée à 1,8m du sol.

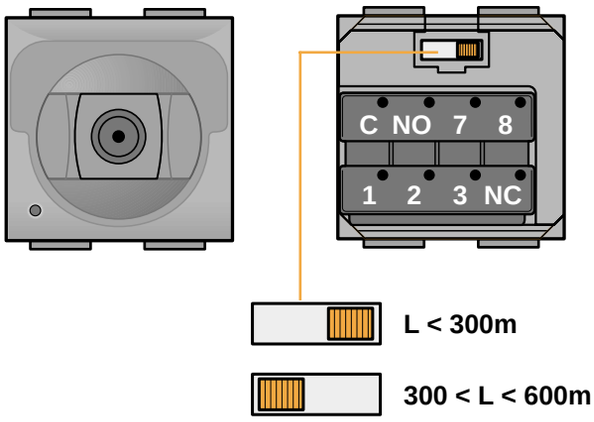

Caractéristiques :
- Sensor 1/3"
- Objectif semi pin-hole 3,7mm
- Alimentation 18 – 24Vcc
- Courant absorbé 170mA
- Interlignage 2 :1
- Résolution standard CCIR
- Fréquence horizontale 15625 Hz
- Fréquence verticale 50Hz
- Définition 380 lignes horizontales
- Réglage linéaire automatique de la clarté
- Signal vidéo équilibré + 1Vpp sur 56 Ohm
- Allumage immédiat
- Limites de température ambiante: de -10° à +40°C

⚠ **Attention:**
Les bornes C-NO-NC ne peuvent commuter qu'une charge de 2A sous 30V maximum.

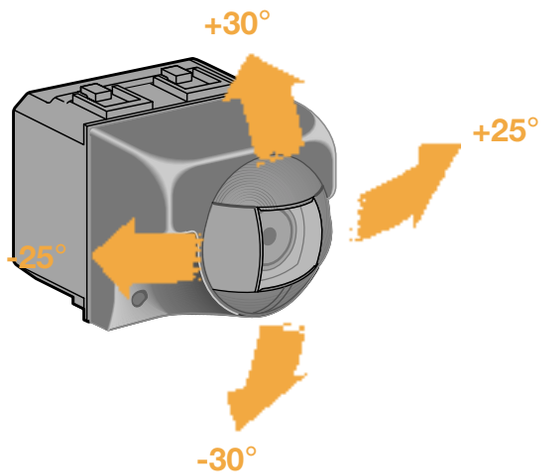

Eclairage d'appoint
Un éclairage d'appoint peut être commandé automatiquement pendant le fonctionnement des caméras, grâce au relais L/N4499. (voir schéma)

⚠ **Attention:**
Eviter de diriger les caméras vers une source de lumière directe (soleil, lampe, surface réfléchissante etc.)

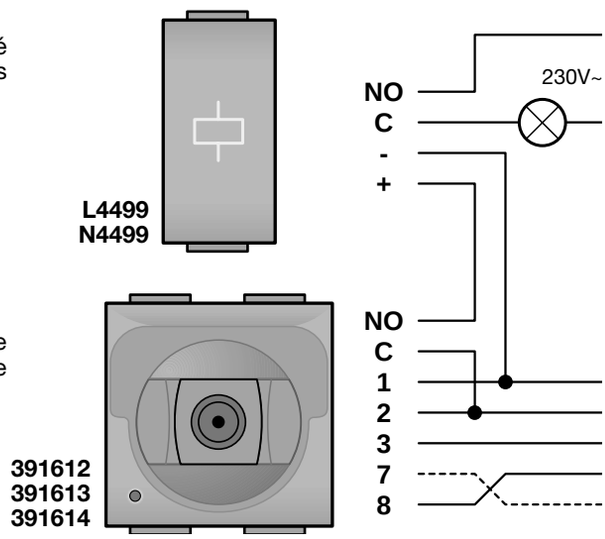

Caractéristiques techniques

Caméra noir/blanc pour usage extérieur ou intérieur (12VDC) art. 391600

La caméra est conçue pour une installation à l'intérieur. Pour une installation à l'extérieur, il faut utiliser un boîtier thermostatique (voir p. 8). Cette caméra doit être équipée d'un objectif à fixation de type CS. Un objectif avec pas C est possible moyennant un adaptateur. L'objectif sera choisi en fonction du champ de prise de vues. Si on utilise un objectif avec diaphragme automatique, le connecteur sera branché sur la sortie IRIS à l'arrière de la caméra.

Remarque : le raccordement entre la caméra et l'interface réf. 337300 est réalisé en câble coaxial 75 Ohm.

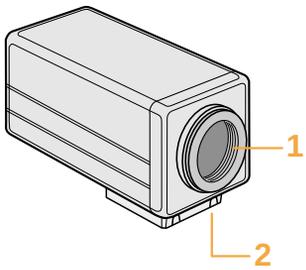

⚠ **Attention** :
les caméras ne peuvent pas être dirigées vers une source de lumière directe (soleil, surface réfléchissante, lampe, etc…).

Caractéristiques :
- Sensor 1/3" N/B CCD
- Alimentation 12 VDC
- Consommation 150mA
- Image 512 (H) x 582 (V)
- Résolution > 380 lignes TV (H)
- Synchronisation Line Lock
- Eclairage minimum 0,5 lx (avec F1.2)
- Signal vidéo 1 Vpp VS 75 Ohm compatible CCIR
- Rapport signal/bruit > 48 dB
- AES 1/50 –1/50000 sec/OFF
- Sortie vidéo BNC
- Connecteur pour diaphragme automatique 4P (DC)
- Limites de température: de –10° à +50°C
- Dimensions 50 (l) x 50 (h) x 120 (p) mm
- Poids 400g

Dans le tableau suivant, vous trouverez les sections de conducteurs en fonction de la distance entre la caméra et l'alimentation.

Fil (mm²)	distance (m)
0.5	70
1	130
1.5	170

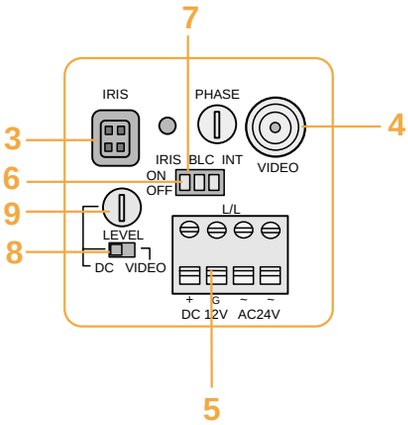

Description
1 – douille CS pour objectif
2 – point de fixation
3 – porte de raccordement IRIS, pour objectifs avec diaphragmes automatiques
4 – sortie vidéo BNC
5 – borne de raccordement alimentation 12VDC
6 – interrupteur IRIS, position ON avec diaphragme réglable manuellement, position OFF pour diaphragme automatique.
7 – interrupteur BLC pour compensation du contre-jour
8 – commutateur pour adapter le niveau du signal au type d'objectif utilisé:
DC = objectif avec diaphragme automatique à commande DC
video = objectif sans diaphragme automatique à commande vidéo.
9 – potentiomètre pour optimaliser le signal vidéo.

Caractéristiques techniques

Caméra noir/blanc pour usage extérieur ou intérieur (230VAC) art. 391601

La caméra est conçue pour une installation à l'intérieur. Pour une installation à l'extérieur, il faut utiliser un boîtier thermostatique (voir p. 8). Cette caméra doit être équipée d'un objectif à fixation de type CS. Un objectif avec pas C est possible moyennant un adaptateur. L'objectif sera choisi en fonction du champ de prise de vues. Si on utilise un objectif avec diaphragme automatique, le connecteur sera branché sur la sortie IRIS à l'arrière de la caméra.

Remarque : le raccordement entre la caméra et le convertisseur réf. 337300 est réalisé en câble coaxial 75 Ohm.

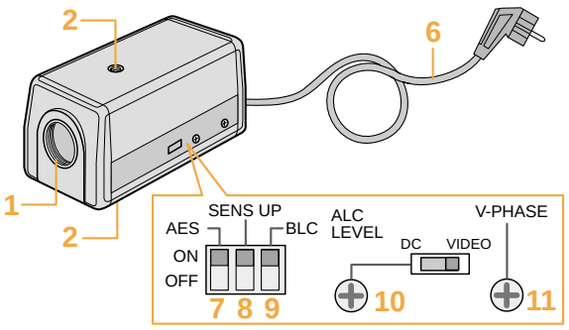

⚠ **Attention** :
les caméras ne peuvent pas êtres dirigées vers une source de lumière directe (soleil, surface réfléchissante, lampe, etc…).

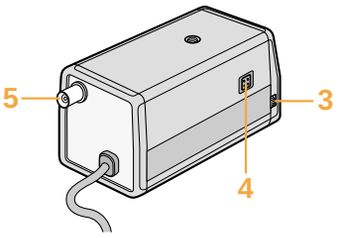

Caractéristiques :
- Sensor 1/3" N/B CCD
- Alimentation 230 VAC ±10% 50 Hz
- Consommation 30mA
- Image 512 (H) x 582 (V)
- 4,92 (H) x 3, 67 (V) mm
- Fréquence horizontale 15625 Hz
- Résolution > 380 lignes TV (H)
- Synchronisation Line Lock
- Eclairage minimum 0,09 lx (avec SENS UP ON)
- AGC
- Sortie vidéo balancée 1 Vpp VS 75 Ohm compatible CCIR
- Rapport signal/bruit > 46 dB
- AES 1/50 –1/50000 sec/OFF
- Sortie vidéo BNC
- Connecteur pour diaphragme automatique 4P (DC)
- Degré d'humidité pour utilisation correcte 30% - 90%
- Dimensions 60 (l) x 60 (h) x 120 (p) mm
- Poids 680g
- Limites de température de -10° à + 50°C

Description
1 – douille CS pour objectif
2 – point de fixation
3 – réglage du Back Focus de l'objectif
4 – porte de raccordement IRIS, pour objectifs avec diaphragmes automatiques
5 – sortie vidéo BNC
6 – cordon de raccordement 230VAC 50Hz
7 – interrupteur AES, position ON pour objectif à diaphragme manuel, position OFF pour objectif à diaphragme automatique
8 – interrupteur SENS-UP, position ON pour sensibilité plus grande
9 – interrupteur BLC pour compensation du contre-jour
10 – interrupteur niveau ALC, potentiomètre de réglage du niveau de sortie vidéo quand un objectif avec auto-IRIS est utilisé

Caractéristiques techniques

Caméra couleurs pour usage extérieur ou intérieur (230VAC) art. 391602

La caméra est conçue pour une installation à l'intérieur. Pour une installation à l'extérieur, il faut utiliser un boîtier thermostatique (voir p. 8). Cette caméra doit être équipée d'un objectif à fixation de type CS. Un objectif avec pas C est possible moyennant un adaptateur.
L'objectif sera choisi en fonction du champ de prise de vues. Le connecteur sera branché sur la porte IRIS sur le flanc de la caméra.

Remarque: en fonction du niveau d'éclairement du champ de prise de vues et du type de l'objectif, quelques réglages devront être effectués à l'aide des micro-interrupteurs et potentiomètres disposés à l'arrière de la caméra. Le câble reliant la caméra au convertisseur de signal réf. 337300 sera du type coaxial 75 ohm.

⚠ **Attention** :
la caméra ne peut être dirigée vers une source de lumière directe: soleil, lampe, surface réfléchissante etc.

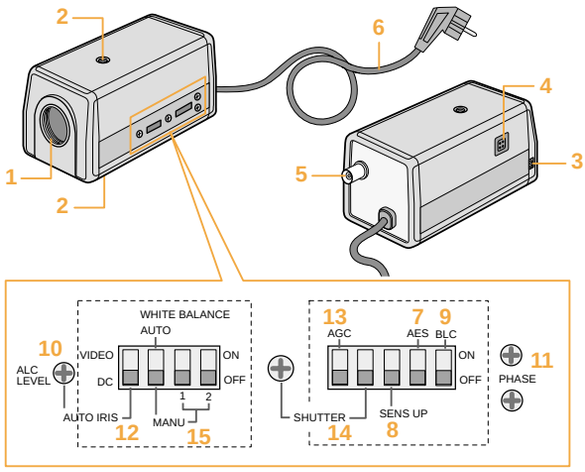

Balance du blanc	Dip-switch AUTO-MANU	Dip-switch MANU 1	Dip-switch MANU 2	Temp du blanc
AUTO	AUTO	hors service	hors service	-
manuelle	MANU	OFF	OFF	3200K
	MANU	ON	OFF	2800K
	MANU	OFF	ON	4200K
	MANU	ON	ON	6300K

Caractéristiques :
- Sensor 1/3" couleurs CCD
- Alimentation 230 VAC 10% 50 Hz
- Consommation 0,027A
- Image 512 (H) x 582 (V)
- 4,92 (H) x 3, 67 (V) mm
- Interligne 2 :1
- Fréquence horizontale 15625 Hz
- Synchronisation Line Lock
- Eclairage minimum 1 lx
- AGC
- Sortie vidéo VBS 1 Vpp 75W Ohm, compatible PAL
- Rapport signal/bruit > 48 dB
- AES
- Connecteur pour diaphragme automatique 4P (DC/VIDEO)
- Limites de température de –10° à +50°C
- Degré d'humidité pour fonctionnement correct: 30% - 90%
- Dimensions 60 (l) x 60 (h) x 120 (p) mm
- Poids 750g

Description
1 – douille CS pour objectif
2 – point de fixation
3 – réglage du Back Focus
4 – porte de raccordement IRIS, pour objectifs avec diaphragmes automatiques
5 – sortie vidéo BNC
6 – cordon de raccordement 230VAC 50Hz
7 – interrupteur AES
8 – interrupteur SENS-UP, position ON pour sensibilité plus grande.
9 – interrupteur BLC pour compensation du contre-jour
10 – niveau ALC: potentiomètre de réglage de la sortie vidéo quand il est fait usage d'objectifs avec IRIS automatique sans amplificateur (interrupteur AUTO IRIS sur DC)
11 – V-PHASE pour synchronisation verticale dans les installations avec plusieurs caméras
12 – interrupteur AUTO IRIS, position VIDEO pour objectifs avec amplification, position DC pour objectifs sans amplification (art. 39100 – art. 391604 – art. 391005 – art. 391006)
13 – interrupteur AGC
14 – enclenchement Shutter
15 – réglage du blanc

Caractéristiques techniques

Caméra dôme blanc/ noir pour usage intérieur (12VDC) art. 391603

La caméra dôme peut être montée soit au mur, soit au plafond. Pour permettre une utilisation optimale de la caméra, celle-ci est orientable manuellement.
Un microphone est incorporé de façon à pouvoir faire du room-monitoring.

Le tableau suivant indique les sections des conducteurs en fonction de la distance entre l'alimentation et la caméra.

Conducteur (mm^2)	Distance (m)
0.5	70
1	130
1.5	170

⚠ **Attention** :
les caméras ne peuvent pas êtres dirigées vers une source de lumière directe (soleil, surface réfléchissante, lampe, etc…).

Caractéristiques :
- Sensor 1/3" N/B CCD
- Alimentation 12 VDC ± 1,5 V
- Consommation 120mA
- Interligne 2 :1
- Image 512 (H) x 582 (V)
- Aire de scansion 4,90 (H) x 3, 66 (V) mm
- Fréquence horizontale 15625 Hz
- Résolution > 380 lignes TV (H)
- Synchronisation interne
- Eclairage minimum 0,6 lx pour 20 ire (F1.4)
- Sortie vidéo 1 Vpp VS 75 0hm CCIR compatible
- Rapport signal/bruit > 47 dB
- AES 1/50 –1/50000 sec/OFF
- Objectif 3,8mm F2.0
- Limites de température de –10° à +50°C
- Dimensions 80 (l) x 80 (h) x 65 (p) mm
- Poids 80g

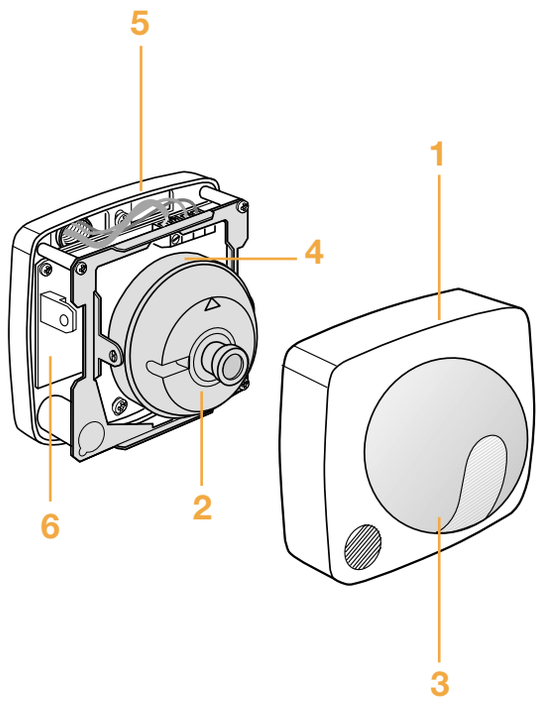

Description
1 – couvercle
2 – caméra orientable
3 – dôme transparent qui peut tourner avec la caméra
4 – axe de rotation
5 – base
6 – circuit imprimé avec bornes de raccordement

Bornes de raccordement

+12	alimentation 12 Vcc
gnd	masse -
vidéo out	signal vidéo +
vidéo gnd	masse signal vidéo -

Caractéristiques techniques

Sélecteur cyclique 4 entrées art. 391467

Pour le raccordement de max. 4 caméras ou postes de rue dans les installations Sfera analogiques. Les entrées sont indiquées PEA, PEB, PEC et PED. L'appel depuis un poste de rue active la conversation et l'image depuis ce poste de rue dans le moniteur ou le parlophone.
En actionnant la touche de commande 'O' sur le moniteur, les caméras raccordées et les postes de rue sont appellés de façon cyclique. Pour la configuration voir page 30 (6 mod DIN)

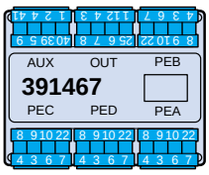

Sélecteur cyclique 2 entrées art. 391468

Pour le raccordement de max. 2 caméras ou postes de rue dans les installations Sfera analogiques ou numériques pour un appartement. Les entrées sont PEA et PEB. L'appel depuis un poste de rue active la conversation et l'image depuis ce poste de rue dans le moniteur ou le parlophone.
En actionnant la touche de commande 'O' sur le moniteur, les caméras raccordées et les postes de rue sont appellés de façon cyclique. Pour la configuration voir page 30 (6 mod DIN)

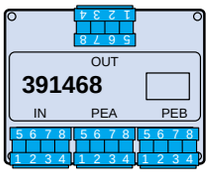

Interface de caméra pour installations numériques art. 346820

Pour le raccordement de caméras supplémentaires dans les installations numériques. Il faut prévoir un interface par caméra supplémentaire (max. 30). L'interface est toujours raccordé entre le poste de rue et le dérivateur d'étage. A partir du deuxième interface, il faut toujours prévoir une alimentation supplémentaire par interface. Pour la configuration voir page 31 (6 mod DIN)

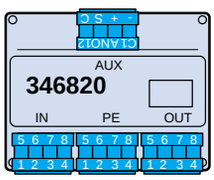

Convertisseur de signal vidéo coax-2 fils art. 337300

Pour l'intégration de caméras supplémentaires avec impédance de sortie 75 Ohm (coax) dans les installations Sfera. Entrée coax, sortie 2-fils (3 mod DIN)

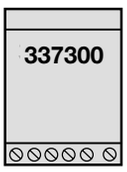

Alimentation pour caméra 12 VDC art. 392100

Alimentation pour caméra 12 VDC. Courant : 12 VDC 1,2 A

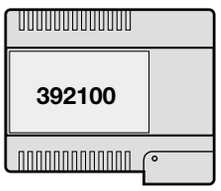

Module micro-haut-parleur numérique art. 342160

Module micro-haut-parleur pour installations numériques, avec 2 boutons de sonnette. Ce module doit être utilisé en combinaison avec le dérivateur d'étage réf.346190.
Il est livré avec une résistance terminale à placer sur le dernier module de boutons complémentaire. Pour la configuration, voir page 31 ainsi que notre notice technique pour installations numériques.

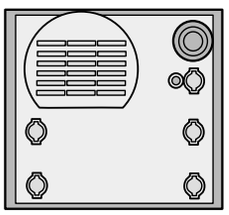

Dérivateur d'étage numérique art. 346190

Dérivateur d'étage pour installation numérique, à 4 sorties. A placer toujours en combinaison avec le module micro-haut-parleur réf.342160. Pour la configuration, voir page 31 ainsi que notre notice technique pour installations numériques.

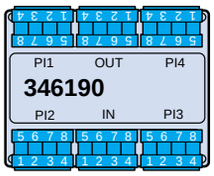

Configurations des installations analogiques

Généralité

Configurer signifie donner une adresse aux différents composants d'une installation. Ceci est réalisé avec de simples configurateurs qui sont numérotés de 0 à 9.

Conseil : si vous utilisez régulièrement les configurateurs (aussi pour le système 2-fils audio ou vidéo p.e.), il existe un coffret qui contient un assortiment de tous les configurateurs. Il contient aussi un petit tournevis pour le réglage du volume du module micro-haut-parleur et une pince pour la pose des configurateurs (art.346900).

346900

Sélecteur cyclique à 4 entrées art. 391467

MOD – nombre de caméras
A configurer en fonction du nombre de caméras raccordées sur le sélecteur cyclique.

MOD	nombre de caméras
-	2
1	3
3	4

Si 2 caméras seulement sont raccordées sur le sélecteur, il ne faut pas configurer MOD.

T – temporisation de la durée d'alarme
Si vous utilisez la fonction alarme (voir schémas), vous pouvez en régler la durée en configurant 'T'

T	temps en minutes
0	1 mn
1	10 mn
2	20 mn
3	37 mn

Si vous voulez interrompre l'activation de l'alarme, poussez 1x sur la touche '**0**' du moniteur. L'alarme s'arrêtera 1 mn plus tard.

Sélecteur cyclique à 2 entrées art. 391468

MOD – détermination du type de caméras connectées sur PEA et PEB
Il y a 3 possibilités de raccordement sur le sélecteur. La configuration est faite suivant le tableau ci-dessous.
- caméra supplémentaire (intérieur ou extérieur)
- poste de rue avec caméra (pr vidéo)
- poste de rue sans caméra (pr audio)

MOD	PEA	PEB
0	caméra	-
1	caméra	caméra
2	caméra	pr vidéo
3	pr vidéo	pr vidéo
4	pr vidéo	-
5	pr vidéo	pr audio
6	caméra	-
7	pr audio	-
8	pr audio	pr audio

ALL – définition des caméras d'alarme raccordées

ALL	PEA	PEB
0	sans alarme	sans alarme
1	sans alarme	avec alarme
2	avec alarme	sans alarme
3	avec alarme	avec alarme

T – Durée de l'alarme

En cours d'alarme, il est impossible d'envoyer un appel depuis le poste de rue concerné. Cette impossibilité peut être signalée sur le poste extérieur au moyen d'un signal acoustique d'occupation. Voir tableau ci-dessous.

Conf T	durée de l'alarme	ton d'occupation du pr
0	1 mn	oui
1	10 mn	oui
2	20 mn	oui
3	30 mn	oui
4	1 mn	non
5	10 mn	non
6	20 mn	non
7	30 mn	non

Configuration des installations numériques

Module micro-haut-parleur art. 342160

Pour les configurations spécifiques dans les installations numériques, vous pouvez aussi consulter notre notice technique pour installations numériques ou notre service technique à Diegem.

Module micro-haut-parleur pour installations numériques. Il est équipé de 2 boutons d'appel et est livré avec une résistance terminale à monter sur le dernier module de boutons de sonnettes complémentaire. Elle ne sera pas utilisée si l'installation ne contient que les deux boutons du module micro-hp ou s'il est fait usage d'un clavier d'appel (alpha)numérique.

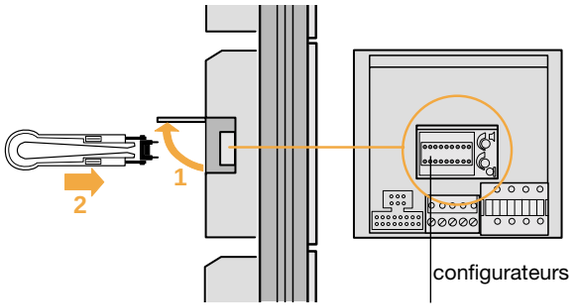

P – numéro du poste de rue
'P' distingue les postes de rue entre eux, et ne sera donc configuré que si l'installation comporte au moins 2 postes de rue.
Dans le deuxième poste, P sera configuré avec 1, dans le troisième, avec 2 etc.

N – numéro d'appel
Cette configuration détermine la correspondance entre les boutons de sonnette et les postes intérieurs qu'ils appellent respectivement, en assignant un poste intérieur au bouton de sonnette inférieur de la colonne. Les autres postes suivent dans l'ordre croissant.
Dans la plupart des cas, N=1. Dans une installation qui comporte un poste extérieur principal et plusieurs postes secondaires à 12 boutons par exemple, l'un deux appelera les postes 25 à 36 si N=25.

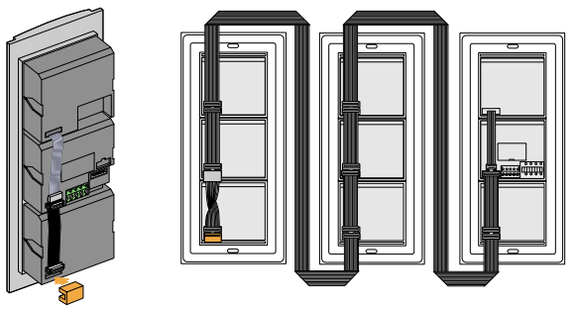

Dérivateur d'étage art. 346190

N – numéro d'appel
Détermine le n° du poste branché sur la sortie PI1. Les sorties PI2, PI3 et PI4 correspondent donc à N+1, N+2, N+3. Les sorties doivent être utilisées successivement à partir de PI1. Par exemple, le poste n° 5 sera branché sur la sortie PI1 du deuxième dérivateur, dans lequel N=5, le poste n°6 sur PI2 etc.

Remarque : après le dérivateur d'étage numérique, le système devient analogique pour les postes intérieurs. Ceux-ci sont les mêmes pour les systèmes analogique ou numérique.
Consulter notre notice technique pour installations analogiques pour le placement en parallèle d'appareils ou pour l'extension vers d'autres applications.

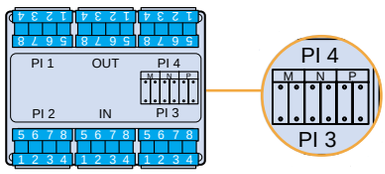

Interface caméra art. 346820

P – numéro de l'interface de caméra
Le configurateur placé sous P attribue à l'interface un numéro de reconnaissance dans l'installation. Ce numéro doit être progressif et différent des numéros attribués aux modules micro-hp dans la même installation.

N – numéro du poste intérieur
Le N n'est configuré que dans une installation unifamiliale avec caméra dotée de la fonction d'alarme. Il détermine le poste intérieur qui recevra la signalisation d'alarme.

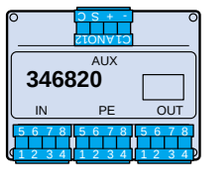

Téléphonie
Prescriptions générales d'installation

Parlophone
Vidéophone
Téléphone

BTicino a réuni les trois fonctions et vous offre un éventail de nouvelles possibilités et nouveaux domaines d'application. Avec l'introduction des deux centraux téléphoniques réf.335818 et réf.335828, les possibilités sont très étendues et en même temps très simples d'utilisation.

Le nouveau module micro-haut-parleur (art.335902) se raccorde au central téléphonique via deux conducteurs, sans alimentation supplémentaire.
Voulez-vous agrandir une installation analogique ou numérique Sfera avec un central téléphonique ? Pas de problème, nous avons conçu pour vous une interface réf.335910. Cette interface est placée entre le poste de rue existant (audio ou vidéo) et le central téléphonique.

Le système 2-fils BTicino peut aussi être aisément raccordé à nos centraux téléphoniques en utilisant l'interface réf.346810.

Différentes fonctions très intéressantes sont présentes sur nos centraux, comme : interphonie, surveillance acoustique, commande à distance de relais et renvoi de l'appel du poste de rue vers un téléphone mobile.

TOUS NOS CENTRAUX PABX ET LEURS ACCESSOIRES SONT AGREES SUIVANT LA NORME GENERIQUE EUROPEENNE CTR 21

335828

335818
Central téléphonique standard prévu pour le raccordement de 1 ligne extérieure et maximum 8 lignes intérieures, plus 1 relais de commande à distance. Extensible jusqu'à maximum 8 relais de commande à distance. Alimentation 230 VAC (10 mod DIN).
335828
Central téléphonique standard prévu pour le raccordement de 2 lignes extérieures et 8 lignes intérieures, plus 1 relais de commande à distance. Extensible jusqu'à maximum 4 lignes extérieures et 16 lignes intérieures + 8 relais de commande à distance. Alimentation 230 VAC (10 mod DIN).

335902

335902
Module micro-haut-parleur à raccorder au central téléphonique PABX. Dans les installations audio directement via 2 fils. Dans les installations vidéo avec la caméra réf.332510 sur le module réf.335918

332510

332510
Module caméra pour installation où téléphonie et vidéophonie sont combinés. Est raccordé sur le module micro-haut-parleur réf.335902.

Téléphonie
Caractéristiques techniques

335910

335912

335913

335916

Article	Description
335910	Interface utilisé pour raccorder des installations existantes analogiques ou numériques sur un central téléphonique. (3 mod DIN)
335912	Module d'extension pour 4 téléphones supplémentaires en combinaison avec le central téléphonique réf. 335828. Extension possible jusqu'à 16 téléphones. (3 mod DIN)
335913	Module d'extension pour 1 ligne téléphonique supplémentaire en combinaison avec le central téléphonique réf. 335828. Extension jusqu'à 4 lignes extérieures. (3 mod DIN)
335916	Module d'extension pour le pilotage de 4 relais supplémentaires de commande à distance. (3 mod DIN)

335918

335925

Article	Description
335918	Dérivateur vidéo en combinaison avec le central téléphonique comportant une sortie pour chaque poste intérieur. On réalise ainsi une installation rapide et ordonnée. (10 mod DIN)
335925	Dérivateur vidéo à utiliser seulement en combinaison avec l'art.335918 pour l'extension d'installation vidéo comportant une sortie pour chaque poste intérieur. On réalise ainsi une installation rapide et ordonnée. (10 mod DIN)

346810

Article	Description
346810	Interface pour raccorder nos systèmes 2-fils sur nos centraux téléphoniques PABX. (3 mod DIN)

C9412/5

Article	Description
C9412/5	Patchpanel pour distribution des lignes téléphoniques et transmission de données. (6 mod DIN)
F461/2	Module télé-actuateur indépendant avec 2 relais séparés. 230VAC (3 mod DIN)
335919	PC – interface PABX pour la programmation des centraux via PC
335921	Câble de liaison entre les dérivateurs vidéo réf.335918 et réf.335925.
PLT1	Protection de ligne téléphonique (2 mod DIN)

Téléphonie Pivot

335022

335023

335032

335033

335102

335103

336982

336983

336984

337122

337102

Téléphones Pivot avec fonctions intégrées + mémoires

Article	Description
335022	téléphone compact blanc
335023	téléphone compact noir
335032	téléphone standard blanc
335033	téléphone standard noir

Moniteurs à accoupler aux téléphones

Article	Description
335102	moniteur n/b pour téléphone blanc
335103	moniteur n/b pour téléphone noir

Plaques de montage murales

Article	téléphone	moniteur
337140	335022-335023	
337150	335032-335033	
337160	335022-335023	335102-335103
337170	335032-335033	335102-335103

Accessoires pour téléphonie

Article	Description
336982	prise pour fiche 336803 8 pôles – Light
336983	prise pour fiche 336803 8 pôles – Living
336984	prise pour fiche 336803 8 pôles – Light Tech

Pupitres de table

Article	couleur	téléphone	moniteur
337122	blanc	335022	335102
337123	noir	335023	335103
337132	blanc	335032	335102
337133	noir	335033	335103

Cordon

Article	Description
336813	cordon pour téléphone de table

Encastrement

Consultez le catalogue général pour l'encastrement des appareils (postes extérieurs et intérieurs)

Téléphonie - audio

Schéma 1 — Parlophonie avec 1 à 3 postes extérieurs et 1 ou 2 lignes téléphoniques

Le nouveau micro-haut-parleur (art.335902) est spécialement conçu pour le raccordement sur nos centraux téléphoniques (art.335818 et 335828). On réalise de cette façon une installation 2-fils très simple. Cet installation est complètement en 2-fils aussi bien pour le téléphone que pour les postes de rue sans alimentation supplémentaire. On peut raccorder jusqu'à 3 postes de rue en parallèle. On peut ajouter au micro-haut-parleur un module d'information. Le système reconnaîtra automatiquement l'origine de l'appel. La commande de la gâche est toujours prévue (18V, 4A impulsion).

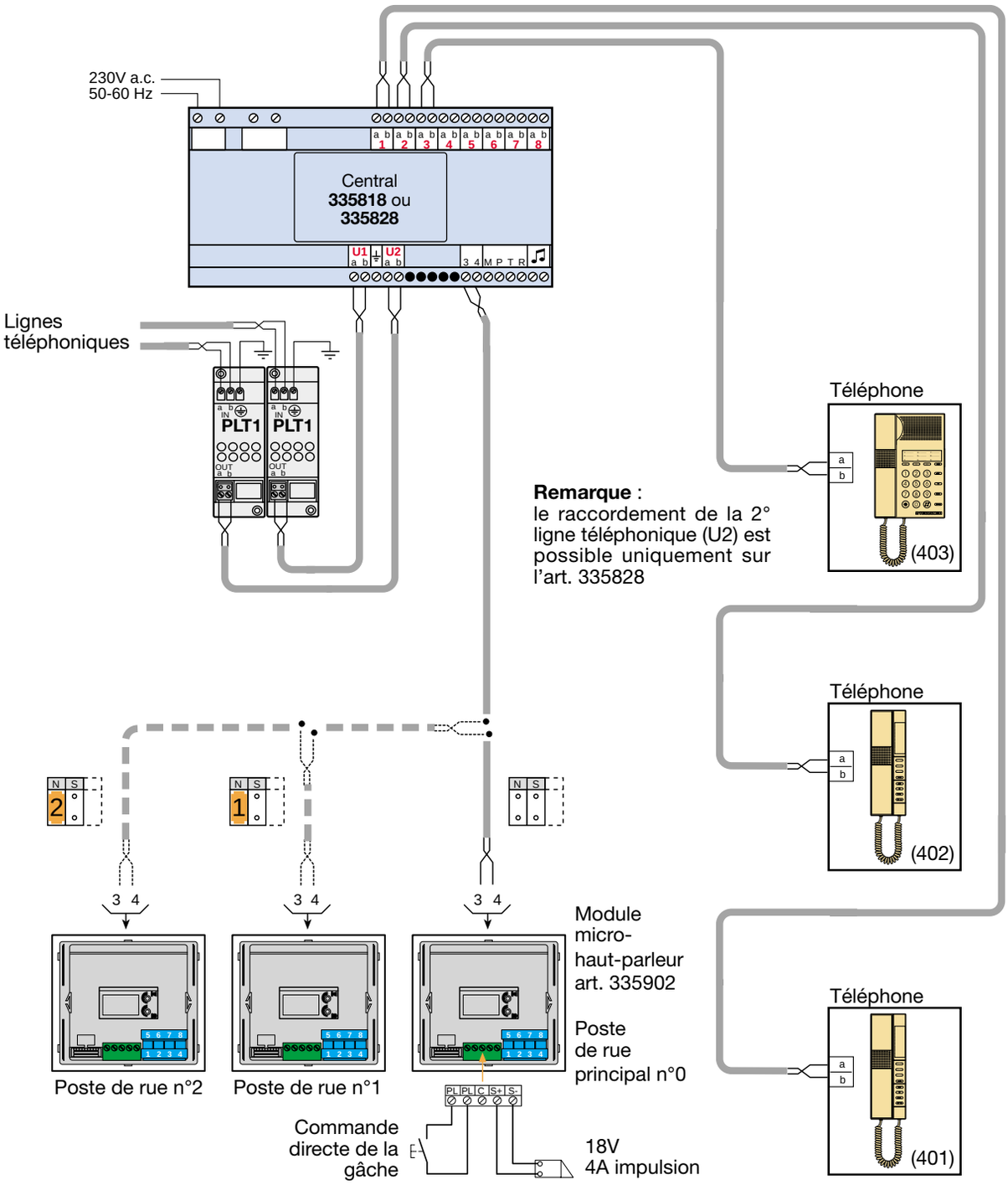

Téléphonie – vidéo

Schéma 2 | Vidéo avec 1 à 3 postes extérieurs et 1 ou 2 lignes téléphoniques, 2 moniteurs

En utilisant le module micro-haut-parleur (art.335902) prévu pour le raccordement sur nos centraux téléphoniques, on peut réaliser les installations suivantes :
- 8 fils vers le poste de rue (max.2)
- 6 fils vers les téléphones avec moniteur
- 2 fils vers les téléphones

L'installation est réalisée intégralement en câblage étoile et ne nécessite pas une centrale supplémentaire. Le système reconnaîtra automatiquement l'origine des appels. La commande de la gâche est prévue (18V, 4A impulsion)

Aperçu des distances max. de câblage
L'utilisation de notre câble (art.336900) est conseillé.

DISTANCE MAXIMUM ENTRE LES DIFFERENTS ACCESSOIRES AVEC CABLE BTICINO			LONGUEUR MAX.
Du dérivateur vidéo	⇔	poste de rue	200 mètres
Du dérivateur vidéo	⇔	dérivateur d'étage	200 mètres
Du dérivateur vidéo	⇔	dérivateur d'étage	50 mètres

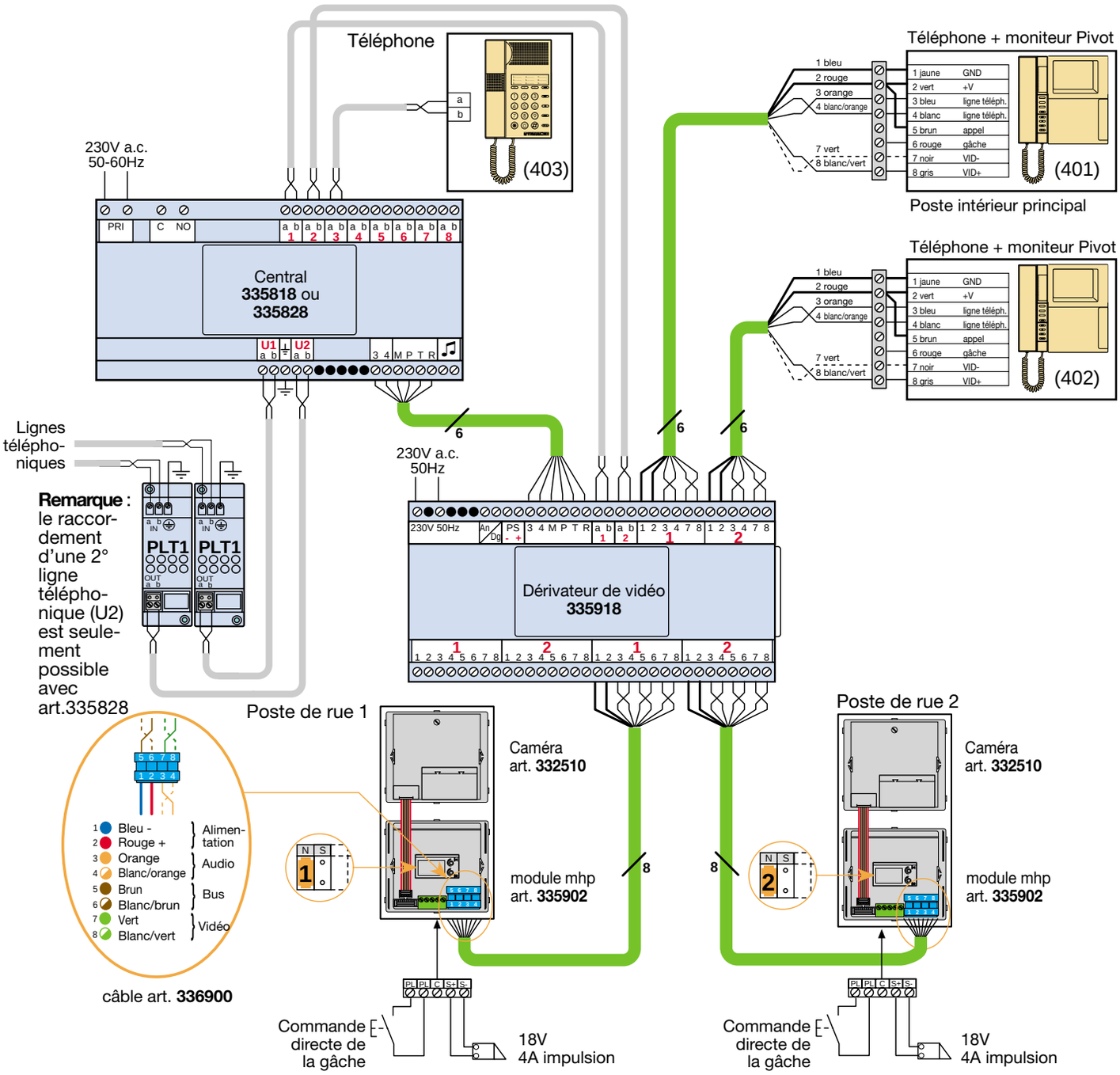

Téléphonie - audio

Schéma 3 | Central téléphonique sur installation parlophonique existante analogique ou numérique

Sur les installations analogiques ou numériques existantes on peut ajouter le central téléphonique en utilisant l'interface réf.335910. Cette interface est placée dans les installations analogiques entre le poste de rue et le central téléphonique. Dans les installations numériques, elle est placée entre le dérivateur d'étage (Plx) et le central téléphonique. Cette interface peut être raccordée aux deux types de centraux réf.335818 et réf.335828

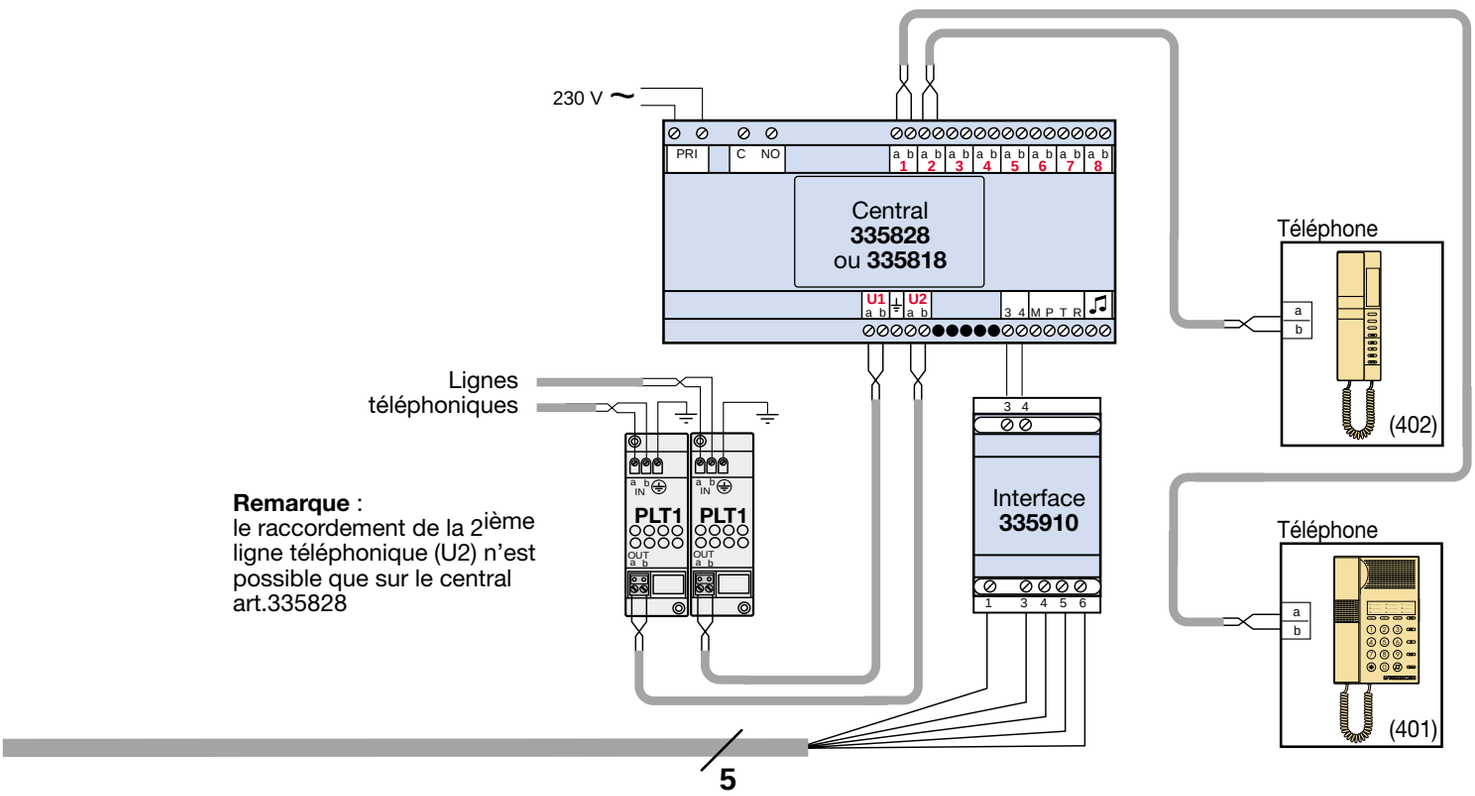

Remarque :
le raccordement de la 2ième ligne téléphonique (U2) n'est possible que sur le central art.335828

Téléphonie - video

Schéma 4 | Central téléphonique sur installation existante analogique ou numérique vidéo

Sur les installations analogiques ou numériques il est possible d'ajouter un central téléphonique en utilisant l'interface réf.335910. Cette interface est placée dans les installations analogiques entre le poste de rue et le central téléphonique. Dans les installations numériques, elle est placée entre le dérivateur d'étage (Plx) et le central téléphonique. Cette interface peut être placée tant avec le central réf.335818 qu'avec le central réf.335828.

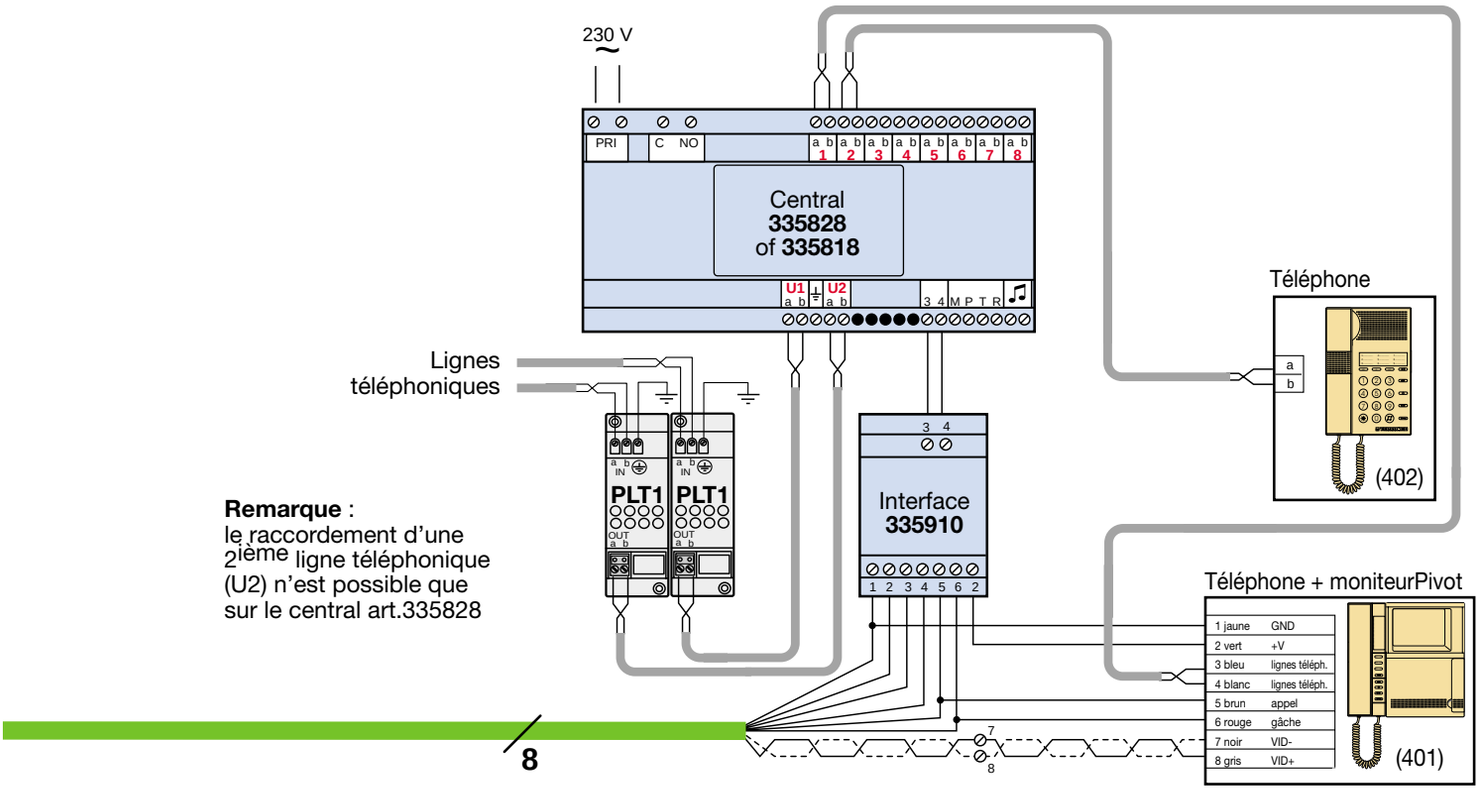

Remarque :
le raccordement d'une 2ième ligne téléphonique (U2) n'est possible que sur le central art.335828

Note : pour brancher plusieurs moniteurs en parallèle, on travaille avec soit le système poste maître/esclave (art.336810), soit avec le dérivateur pour allumage simultané de plusieurs moniteurs (art.336850). Consultez notre notice technique pour installation analogique.

Variante pour système analogique et numérique, audio et vidéo

Schéma 5 — Central téléphonique local et dérivateur vidéo

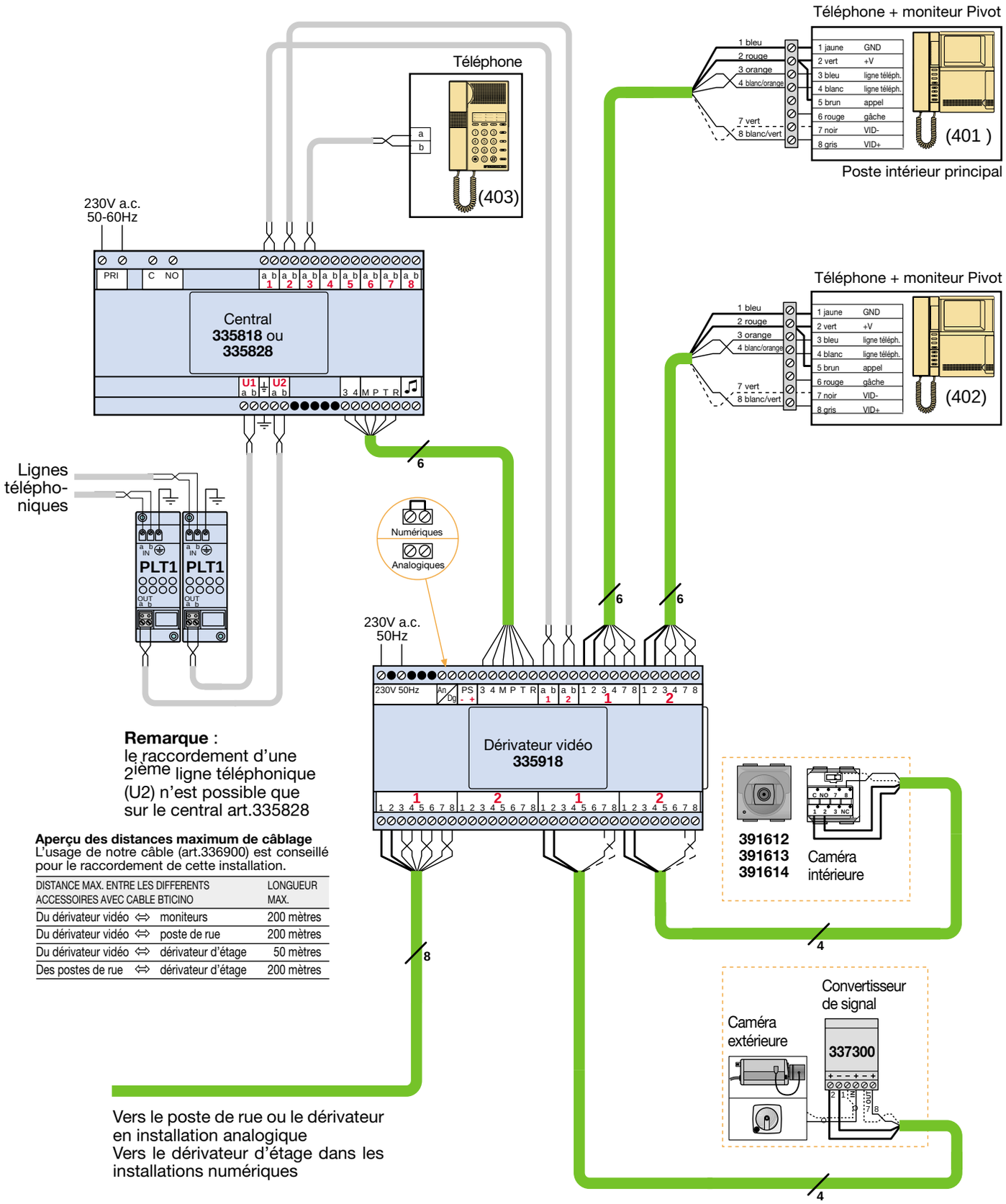

Remarque :
le raccordement d'une 2ième ligne téléphonique (U2) n'est possible que sur le central art.335828

Aperçu des distances maximum de câblage
L'usage de notre câble (art.336900) est conseillé pour le raccordement de cette installation.

DISTANCE MAX. ENTRE LES DIFFERENTS ACCESSOIRES AVEC CABLE BTICINO			LONGUEUR MAX.
Du dérivateur vidéo	⇔	moniteurs	200 mètres
Du dérivateur vidéo	⇔	poste de rue	200 mètres
Du dérivateur vidéo	⇔	dérivateur d'étage	50 mètres
Des postes de rue	⇔	dérivateur d'étage	200 mètres

Variante pour système analogique et numérique, audio et vidéo

Schéma 6 | Téléphone avec moniteur à câblage en étoile

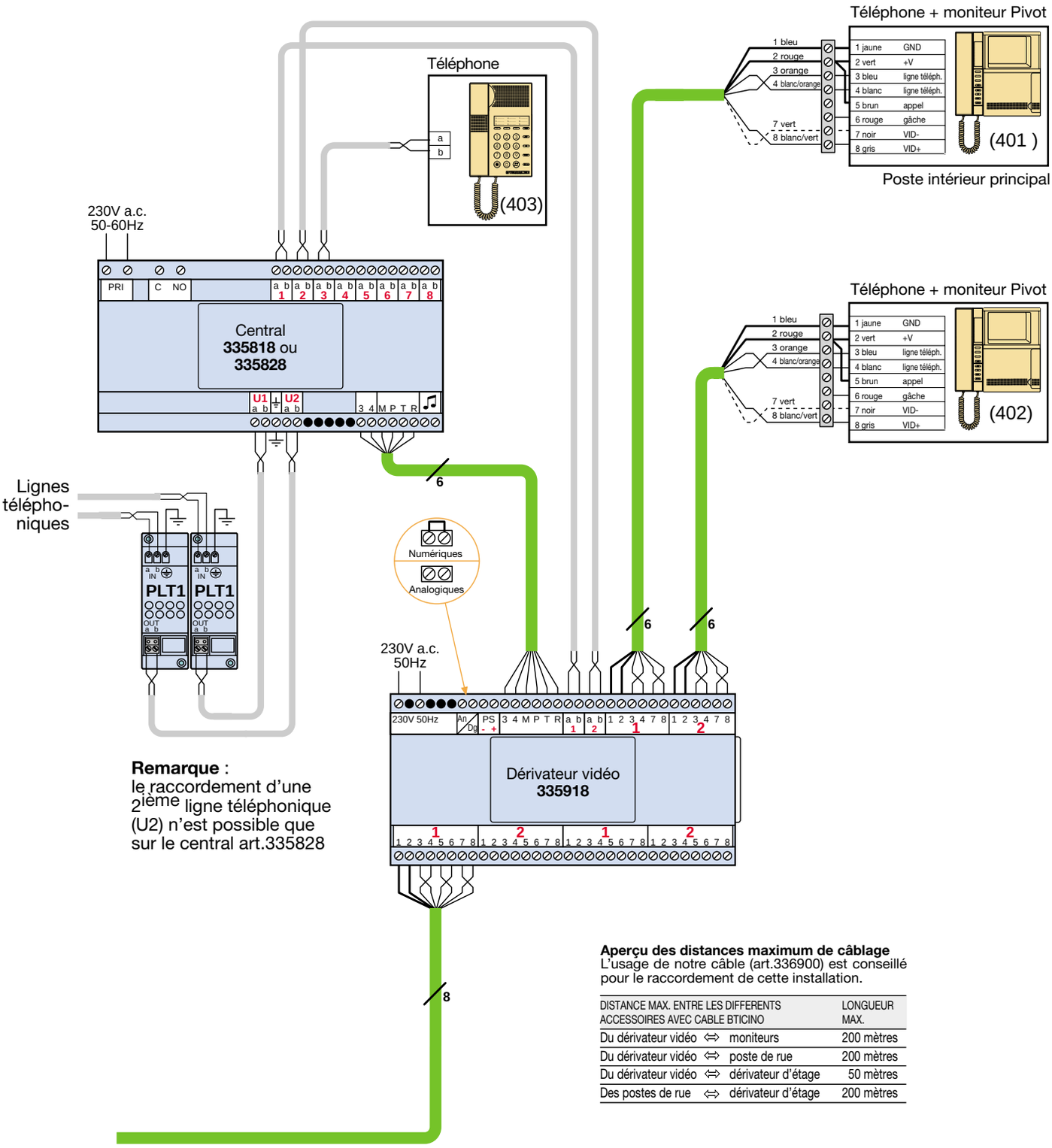

Remarque :
le raccordement d'une 2ième ligne téléphonique (U2) n'est possible que sur le central art.335828

Aperçu des distances maximum de câblage
L'usage de notre câble (art.336900) est conseillé pour le raccordement de cette installation.

DISTANCE MAX. ENTRE LES DIFFERENTS ACCESSOIRES AVEC CABLE BTICINO			LONGUEUR MAX.
Du dérivateur vidéo	⇔	moniteurs	200 mètres
Du dérivateur vidéo	⇔	poste de rue	200 mètres
Du dérivateur vidéo	⇔	dérivateur d'étage	50 mètres
Des postes de rue	⇔	dérivateur d'étage	200 mètres

Vers le poste de rue ou le dérivateur en installation analogique
Vers le dérivateur d'étage dans les installations numériques

Schéma 7 — Installation vidéo avec 1 à 3 postes de rue et extension avec plusieurs téléphones et moniteurs

En utilisant le dérivateur vidéo réf.335925, il est possible d'étendre les installations jusqu'à :
- max. 2 postes de rue principaux (avec un maximum de 3) (+ un poste secondaire)
- 2 moniteurs principaux (avec max. 6 moniteurs esclave)
- 1 caméra supplémentaire

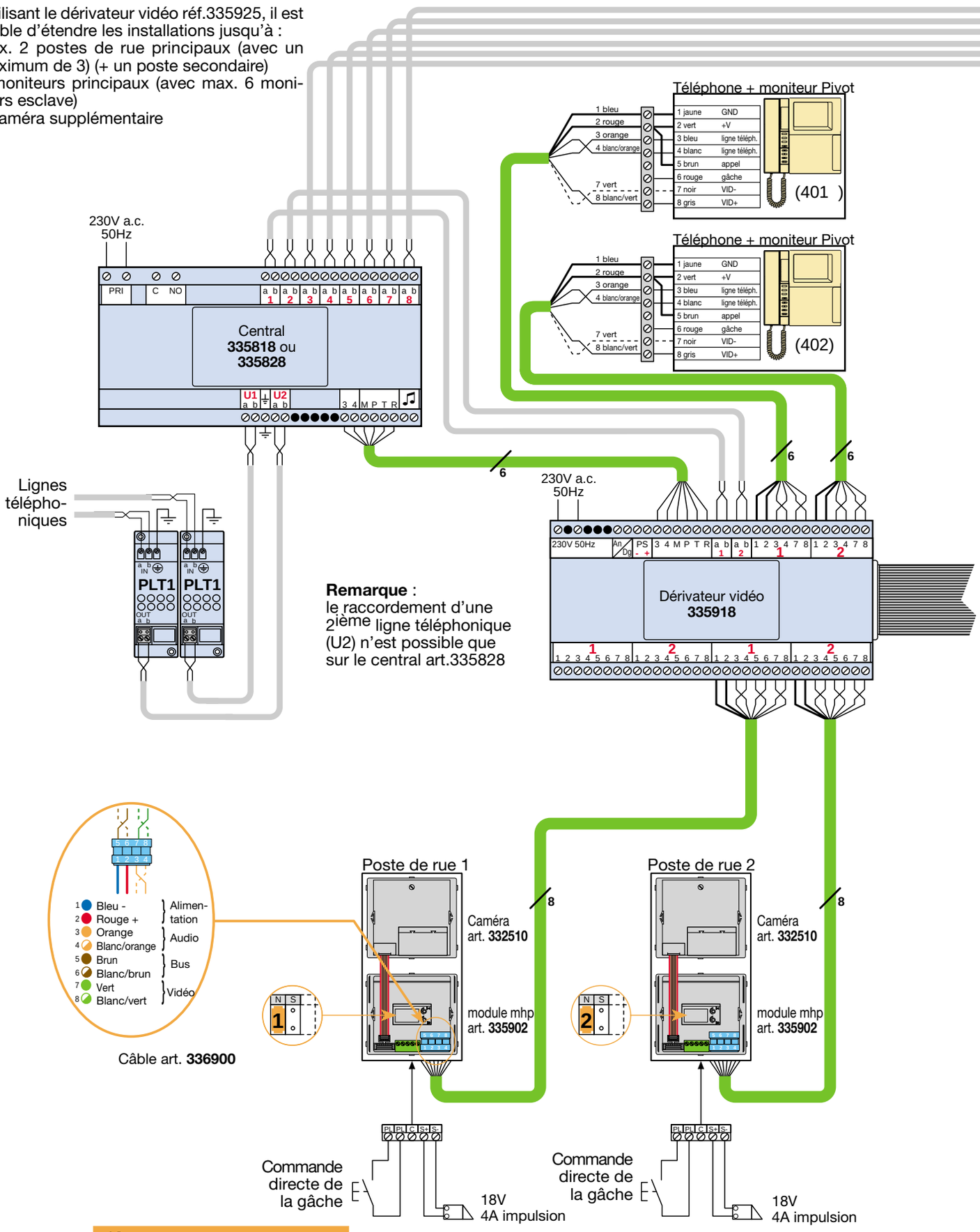

Schéma 7 — Installation vidéo avec 1 à 3 postes de rue et extension avec plusieurs téléphones et moniteurs

Aperçu des distances maximum de câblage
L'usage de notre câble (art.336900) est conseillé pour le raccordement de cette installation.

DISTANCE MAX. ENTRE LES DIFFERENTS ACCESSOIRES AVEC CABLE BTICINO		LONGUEUR MAX.
Du dérivateur vidéo ⇔	moniteurs	200 mètres
Du dérivateur vidéo ⇔	poste de rue	200 mètres

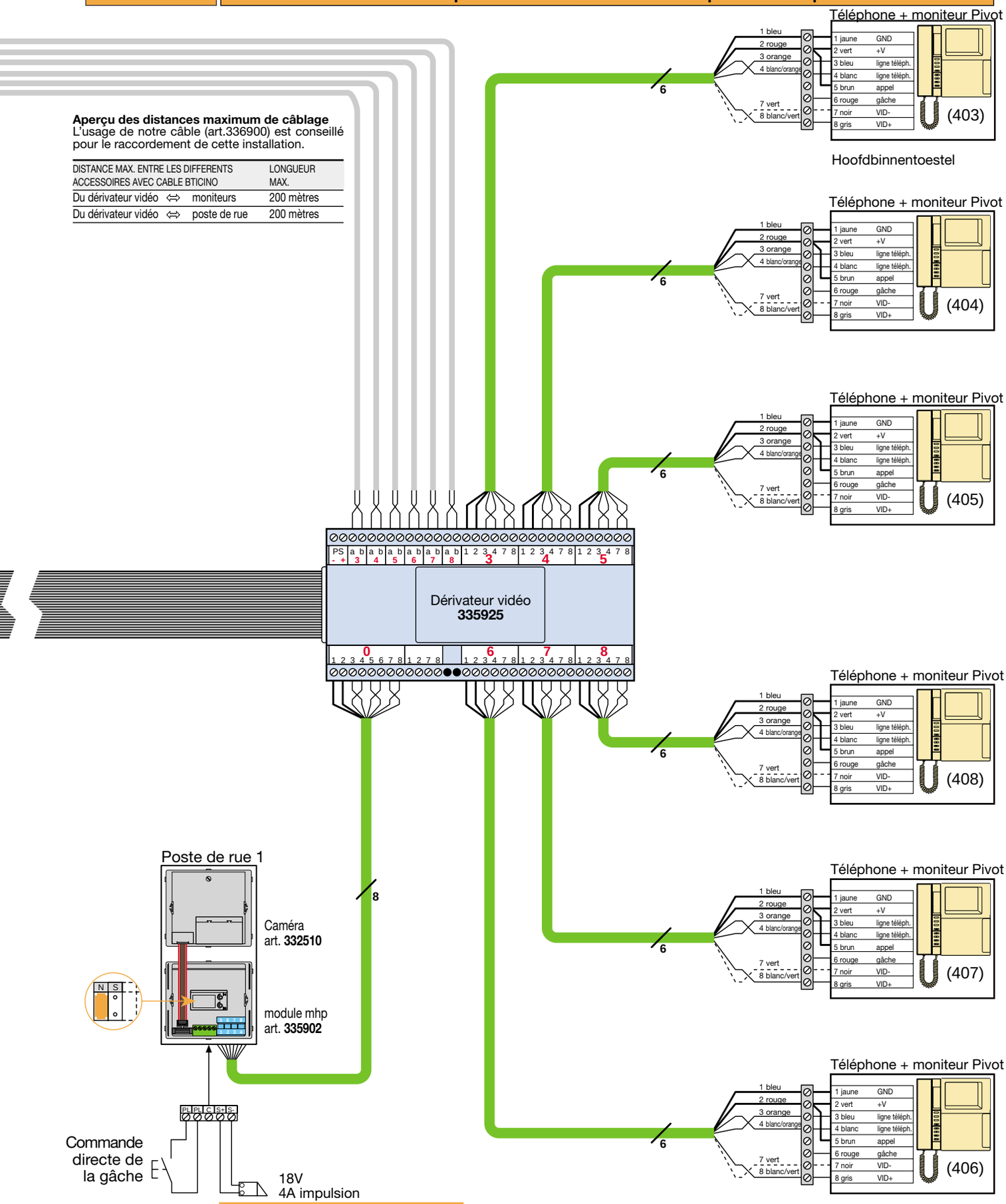

Aperçu des centraux téléphoniques

Description des fonctions des centraux téléphoniques art. 335818 et art. 335828

Fonction	335818	335828
Communication téléphonique int/ext	O	O
Intercommunication	O	O
Commande depuis l'intérieur	O	O
Commande de la gâche	O	
Mise en attente des appels (intérieur/ligne extérieure/poste de rue)	O	O
Mise en liaison des appels (intérieur/ligne extérieure/poste de rue)	O	O
Message en cas d'absence	O	O
Appel rapide	O	O
Appel général	O	O
Répartition de groupe	O	O
Room monitoring	O	O
Musique d'attente	O	O
Bidirectionnelle	O	O
Sélecteur fax-téléphone	O	O
Blocage des appels internationaux	O	O
Télé-activation	O	O
Ajout du module mhp	O	O

Fonction	335818	335828
Programmable via PC	O	O
Répartition partielle		O
Commande domotique	O	O
Pilotage via GSM	O	O
Extension de ligne téléphonique		O
2 x 4 relais à distance	O	O
Jusqu'à 16 téléphones		O
Possibilité de choisir pour ligne extérieure directe ou indirecte	O	O
Raccordement sur installation Sfera existante analogique ou numérique via interface 335910	O	O
Raccordement sur installation Sfera existante analogique ou numérique via interface 346810	O	O
Raccordement directe sur micro-haut-parleur 335902 en système 2-fils	O	O

Remarques générales

Dans cette description technique, vous avez un aperçu des extensions possibles de nos systèmes Sfera avec application téléphonique. Pour un aperçu des accessoires généraux, nous vous renvoyons à notre catalogue général Sfera. Vous y trouverez les compositions entre autres des postes de rue et des diverses possibilités concernant les téléphones, moniteurs et parlophones.

Pour l'extension à des applications supplémentaires comme pilotage de relais, appel d'étage, mise en parallèle de plusieurs appareils intérieurs, sonnerie supplémentaire, entre autres, veuillez consulter notre notice technique pour installations analogiques ou numériques. Dans ces catalogues vous trouverez aussi les schémas standard avec les extensions décrites dans cette description technique.
On peut combiner plusieurs schémas entre eux.

Si vous avez besoin de renseignements complémentaires, vous pouvez consulter notre service technique à Diegem ou notre délégué régional.

“BTICINO SERVICE CLUB”

“BTICINO SERVICE CLUB” est le moyen le plus professionnel et le plus complet que BTicino a imaginé pour séduire les installateurs.

Finie la quête incessante d’une documentation technique à jour, d’informations sur les nouveaux produits, de nouveaux catalogues ou de la dernière liste de prix, de renseignements sur les séances de formation etc. ou la recherche du dernier numéro du BT Magazine.

Les installateurs membres du “BTICINO SERVICE CLUB” recevront automatiquement à domicile les dernières éditions des catalogues et documents techniques, le BTICINO MAGAZINE, ainsi que toutes les informations concernant les promotions et les actions publicitaires. Mais être membre du “BTICINO SERVICE CLUB”, c’est en outre jouir d’une foule d’avantages pour tout ce qui concerne l’”après-vente”.
Pour tout savoir à ce sujet, prenez contact avec le représentant régional de BTICINO ou appelez-nous directement à Diegem.

Info:

Tél.: 02.719.54.44
Fax: 02.719.54.45
E-mail: bticinoserviceclub@bticino.com

NOTES

BTicino s.a.
Kouterveldstraat, 11
B-1831 Diegem
Tél. 02.719.54.11
Fax 02.719.54.54
info.bticino.belgique@bticino.com

E.R.: Guy Clement - Kouterveldstraat, 11 - B-1831 Diegem